INVESTITOR:
Ustanova športski objekti Korčula
Trg Antuna i Stjepana Radića 1
20260 Korčula

Oib: 82859924747

GRAĐEVINA:
Dječje igralište Žrnovska Banja

LOKACIJA:
k.č.zem. 8972/7 i 8972/12, K.O. Korčula

OZNAKA PROJEKTA:
TD 04/16

ZAJEDNIČKA OZNAKA PROJEKTA:
04/16

FAZA PROJEKTA:

GLAVNI PROJEKT

URED OVLAŠTENOG ARHITEKTA
MARKO NOBILO
Lumbarda 601, LUMBARDA

MARKO NOBILO
mag. ing. arch.
OVLAŠTENI ARHITEKT
A 4075

Glavni projektant: **Marko Nobilo,mag.ing.arch.**
Ured ovlaštenog arhitekta Marko Nobilo

Adresa: Lumbarda 601, 20263 Lumbarda

OIB: **09767630915** MBU: 80466826

Datum: prosinac 2016.

POPIS MAPA GLAVNOG PROJEKTA

MAPA BR.	BR.TEH. DOK. :	IZRADA :	PROJEKTANT:
1/1	TD 04/16	URED OVLAŠTENOG ARHITEKTA MARKO NOBILO Lumbarda 601, 20263 Lumbarda	Marko Nobilo dipl.ing.arch.

Na izradi projekta osim projektanta nisu sudjelovali drugi suradnici

Br. Sadržaj :

A. OPĆI DIO

- Naslovnica projekta
- Popis mapa projekta
- Sadržaj
- Rješenje o upisu tvrtke u sudski registar
- Rješenje o upisu u imenik ovlaštenih inženjera građevinarstva
- Imenovanje projektanta
- Izjava o usklađenosti s propisima
- Kopija katastarskog plana
- Zemljišno knjižni izvadak
- Geodetska situacija

B. TEHNIČKI DIO PROJEKTA - TEKSTUALNI DIO

- Tehnički opis zahvata u prostoru
- Opis ugrađene opreme
- Iskaz površina
- Popis slojeva
- Program kontrole kvalitete i održavanje
- Iskaz procijenjenih troškova građenja

C. TEHNIČKI DIO PROJEKTA - GRAFIČKI DIO

br.nacrta	naziv nacrta	mjerilo
A1	Kopija kat.plana sa ucrtanim zahvatom	1:1000
A2	Obuhvat zahvata na geodetskoj podlozi	1:250
A3	Pregledna situacija	1:200
A4	Dječje igralište	1:100
A5	Vježbalište na otvorenom i zona sa klupama	1:100
A6	Igralište za basket	1:100
B1	Presjek S 01	1:50
B2	Presjek S 02	1:50
B3	Presjek S 03	1:50
B4	Presjek S 04	1:50
B5	Presjek S 04	1:50
B6	Presjek S 04	1:50
C.1	DJEČ.IGRA.SPRAVA br.1_KOMBINIRANO IGRALO kao tip 8550 KOMPLET IGRALIŠTE KARLO	1:25
C.2	DJEČ.IGRA.SPRAVA br.2_LJULJAČKA kao tip 8110 LJULJAČKA	1:25
C.3	DJEČ.IGRA.SPRAVA br.3_KLACKALICA kao tip 8170 KLACKALICA S OPRUGAMA	1:25
C.4	DJEČ.IGRA.SPRAVA br.4_NJIHALICA kao tip 8008 OPRUŽNA NJIHALICA PATKA	1:25
C.5	DJEČ.IGRA.SPRAVA br.5_NJIHALICA kao tip 8009 OPRUŽNA NJIHALICA MORSKI KONJIĆ	1:25
D.1	SPRAVA FITNESS 1_UNIVERZALNE ŠIPKE kao tip 9300	1:25
D.2	SPRAVA FITNESS 2_KOSA KLUPA kao tip 9168	1:25
D.3	SPRAVA FITNESS 3_ELIPTIČNA HODALICA kao tip 9110	1:25
E.1	URBANA OPREMA 1_KLUPA ZA SJEDANJE (kaoTIP 3321 KLUPA ČELIK-ALUMINIJ)	1:25
E.2	URBANA OPREMA 2_STOL (kaoTIP 3326 STOL ČELIK-ALUMINIJ)	1:25
E.3	URBANA OPREMA 3_KOŠ ZA OTPATKE (kaoTIP 2001 KOŠ 35L "VALPOVO" SA KUGLOM)	1:20
E.4	URBANA OPREMA 4_KOŠ ZA OTPATKE (kaoTIP 2008 KOŠ PERFORIRANI LIM 25L)	1:20
E.5	URBANA OPREMA 5_ZAŠTITNA OGRADA	1:25
F.1	SPORTSKA OPREMA 1_KOŠ ZA KOŠARKU	1:25
F.2	SPORTSKA OPREMA 2_STOL ZA STOLNI TENIS NA OTVORENOM	1:25
G.1	DETALJ TEMELJA_SPR. FIT.br.1_UNIVERZALNE ŠIPKE tip 9300	
G.2	DETALJ TEMELJA_SPR. FIT.br.2_KOSA KLUPA tip 9168	
G.3	DETALJ TEMELJA_SPR. FIT.br.3_ELIPTIČNA HODALICA tip 9110	
G.4	DETALJ TEMELJA_URB. OPR.br.1_KLUPA SA NASLONJAČEM tip 3321	
G.5	DETALJ TEMELJA_URB. OPR.br.2_STOL tip 3326	
G.6	DETALJ TEMELJA_URB. OPR.br.3_KOŠ ZA OTPATKE 35L tip 2001	
G.7	DETALJ TEMELJA_URB. OPR.br.4_KOŠ ZA OTPATKE 25L tip 2008	
G.8	DETALJ TEMELJA_SPORT. OPR.br.1_KOŠ ZA KOŠARKU	1:20
G.9	DETALJ TRIBINA	1:20

D. TROŠKOVNIK

RJEŠENJE O UPISU TVRTKE U SUDSKI REGISTAR DJELATNOSTI

REPUBLIKA HRVATSKA

HRVATSKA KOMORA ARHITEKATA

Klasa: UP/I-034-02/16-08/05

Urbroj: 505-04-16-02

Zagreb, 25.svibnja 2016.

Hrvatska komora arhitekata odlučujući o zahtjevu MARKA NOBILA, mag.ing.arch., OIB: 09767630915 iz LUMBARDE, LUMBARDA 601, u predmetu osnivanja Ureda za samostalno obavljanje poslova projektiranja i/ili stručnog nadzora građenja, na temelju članka 20. Zakona o poslovima i djelatnostima prostornog uređenja i gradnje (Narodne novine broj 78/15), po zahtjevu stranke donosi

RJEŠENJE

1. U Upisnik ureda za samostalno obavljanje poslova projektiranja i/ili stručnog nadzora građenja Hrvatske komore arhitekata, upisuje se Ured za samostalno obavljanje poslova projektiranja i/ili stručnog nadzora građenja ovlaštenog arhitekta MARKA NOBILA, mag.ing.arch., iz LUMBARDE, LUMBARDA 601, rođenog 20.01.1980. godine, OIB: 09767630915 pod rednim brojem **889**, s danom upisa **01.06.2016.** godine.

2. Ured za samostalno obavljanje poslova projektiranja i/ili stručnog nadzora građenja ovlaštenog arhitekta MARKA NOBILA, mag.ing.arch., iz LUMBARDE, LUMBARDA 601 osniva se danom upisa u Upisnik ureda za samostalno obavljanje poslova projektiranja i/ili stručnog nadzora građenja Hrvatske komore arhitekata, a s radom započinje **01.06.2016.** godine.

3. Poslovno sjedište *Ureda za samostalno obavljanje poslova projektiranja i/ili stručnog nadzora građenja ovlaštenog arhitekta* MARKO NOBILO, mag.ing.arch., je na adresi LUMBARDA, LUMBARDA 601.

4. Ured mora imati natpisnu ploču koja se postavlja pored ulaza u zgradu u kojoj je smješten ured. Natpisna ploča samostalnog ureda, ispisuje se na ploči pravokutnog oblika, dimenzija 250x100mm, u eloksiranom natur aluminiju ili graverske plastike metaliziranog sjaja na kojoj su gravirani znak i slova u crnoj boji. Na ploči je okomita varijanta znaka Komore. Naziv Ureda/Društva tiskan je u verzalu, font helvetica bold 15% sužen. Ime i prezime, titula i sjedište tiskaju se u kurentu, font helvetica roman i bold 15% sužen, sve poravnato u lijevi blok.

5. Hrvatska komora arhitekata izdaje natpisnu ploču, a MARKO NOBILO, mag.ing.arch., snosi trošak korištenja natpisne ploče, koji jednokratno uplaćuje u korist osnovnog računa Hrvatske komore arhitekata broj: IBAN **HR9123600001102088676.**

6. Matični broj Ureda: 80466826

7. Šifra djelatnosti Ureda je: ***71.11.*** - *Arhitektonske djelatnosti i* ***71.12.*** - *Inženjerstvo te s njima povezano tehničko savjetovanje.*

8. Skraćeni naziv Ureda je: ***Ured ovlaštenog arhitekta***
MARKO NOBILO

9. Troškovi postupka u iznosu od 250,00 kuna uplaćeni su na račun Hrvatske komore arhitekata.

10. MARKO NOBILO, mag.ing.arch., dužan je u roku od 8 (osam) dana dostaviti u Tajništvo Komore dokaz o prijavi Ureda za samostalno obavljanje poslova projektiranja i/ili stručnog nadzora građenja na Hrvatski zavod za mirovinsko osiguranje.

11. Žalba protiv ovog rješenja ne odgađa njegovo izvršenje.

Obrazloženje

MARKO NOBILO, mag.ing.arch. podnio je ovom javnopravnom tijelu dana 24.05.2016. godine, zahtjev za osnivanje Ureda za samostalno obavljanje poslova projektiranja i/ili stručnog nadzora građenja.

Hrvatska komora arhitekata provela je postupak razmatranja dostavljenog potpunog zahtjeva imenovanog te je utvrđeno da je MARKO NOBILO:

- upisan u Imenik ovlaštenih arhitekata pod brojem 4075, te stekao stručni naziv ovlašteni arhitekt,
- podnio zahtjev za osnivanje Ureda za samostalno obavljanje poslova projektiranja i/ili stručnog nadzora građenja.

Temeljem ovako utvrđenog činjeničnog stanja ispunjeni su uvjeti propisani u čl. 20. st.1. Zakona o poslovima i djelatnostima prostornog uređenja i gradnje (Narodne novine broj 78/15) za osnivanje Ureda za samostalno obavljanje poslova projektiranja i/ili stručnog nadzora građenja.

Ured za samostalno obavljanje poslova projektiranja i/ili stručnog nadzora građenja ovlaštenog arhitekta MARKO NOBILO, mag.ing.arch., osnovan je upisom u Upisnik ureda za samostalno obavljanje poslova projektiranja i/ili stručnog nadzora građenja Hrvatske komore arhitekata, pod rednim brojem 889, a s radom započinje 01.06.2016. godine.
Poslovno sjedište ureda određeno je prema zahtjevu MARKA NOBILA, mag.ing.arch., na adresi, LUMBARDA, LUMBARDA 601.

U članku 44. Statuta Hrvatske komore arhitekata propisano je da su samostalni uredi, zajednički uredi dužni imati ploču ureda istaknutu pokraj ulaza u zgradu u kojoj obavljaju djelatnost. Pravilnik o obliku i sadržaju natpisne ploče Hrvatske komore arhitekata i ovlaštenih arhitekata u članku 7. propisuje oblik i sadržaj natpisne ploče.
Slijedom toga propisuju se uvjeti u točki 4. izreke ovog rješenja. Trošak korištenja natpisne ploče snosi MARKO NOBILO, mag.ing.arch., koji jednokratno uplaćuje iznos od 350,00 kn (slovima: tristopedeset kuna) u korist osnovnog računa Hrvatske komore arhitekata broj: IBAN HR9123600001102088676.

Uredu za samostalno obavljanje poslova projektiranja i/ili stručnog nadzora građenja ovlaštenog arhitekta MARKO NOBILO, mag.ing.arch., je Državni zavod za statistiku dodijelio Matični broj ureda, u skladu s Odlukom o sadržaju i načinu vođenja registra ovlaštenih organizacija.

Uredu za samostalno obavljanje poslova projektiranja i/ili stručnog nadzora građenja ovlaštenog arhitekta MARKO NOBILO, mag.ing.arch., je u skladu s Nacionalnom klasifikacijom djelatnosti dodijeljena pripadajuća šifra djelatnosti, za samostalnu djelatnost arhitekata i inženjera u graditeljstvu 71.11.– Arhitektonske djelatnosti i 71.12.- Inženjerstvo te s njima povezano tehničko savjetovanje.

Ured za samostalno obavljanje poslova projektiranja i/ili stručnog nadzora građenja ovlaštenog arhitekta, poslovat će pod skraćenim nazivom: Ured ovlaštenog arhitekta MARKO NOBILO.

Imenovani je dužan u roku od 8 (osam) dana dostaviti u Tajništvo Komore dokaz o prijavi Ureda za samostalno obavljanje poslova projektiranja i/ili stručnog nadzora građenja na Hrvatski zavod za mirovinsko osiguranje.

Slijedom ovako utvrđenog činjeničnog stanja zahtjevu je valjalo udovoljiti, te primjenom odredaba Zakona o poslovima i djelatnostima prostornog uređenja i gradnje riješiti kao u izreci.

Uputa o pravnom lijeku: Protiv ovog rješenja može se izjaviti žalba Ministarstvu graditeljstva i prostornoga uređenja, u roku od 15 dana od dostave ovog rješenja.

Upravna pristojba po tarifnom broju 1. i 2. Tarife upravnih pristojbi Zakona o upravnim pristojbama (NN br. 8/96, 77/96, 131/97, 68/98, 66/99, 145/99, 30/00, 116/00, 163/03, 17/04, 110/04, 141/04, 150/05, 153/05, 129/06, 117/07, 25/08, 60/08, 20/10, 69/10, 126/11, 112/12, 19/13, 80/13, 40/14, 69/14, 87/14 i 94/14) naplaćena je i poništena na podnesku.

Predsjednica Hrvatske komore arhitekata
Željka Jurković, dipl.ing.arh.
ZJurkovic

REPUBLIKA HRVATSKA - HRVATSKA KOMORA ARHITEKATA - ZAGREB

Dostaviti:

1. MARKO NOBILO, LUMBARDA, LUMBARDA 601
2. Područna služba HZMO, 20260 Korčula, Hrvatske bratske zajednice bb
3. HZZO , 20260 Korčula, Kalac bb
4. Područni ured Porezne uprave , 20260 Korčula, Trg Ante i Stjepana Radića 1
5. U Zbirku isprava Komore

RJEŠENJE O UPISU PROJEKTANTA U IMENIK OVLAŠTENIH INŽENJERA

REPUBLIKA HRVATSKA

HRVATSKA KOMORA ARHITEKATA

Klasa: UP/I-350-01/14-01/98
Urbroj: 505-09-14-2
Zagreb, 28. studenog 2014. godine

Na temelju članka 96. st .4., članka 103. st. 2. i članka 105. st. 1. Zakona o arhitektonskim i inženjerskim poslovima i djelatnostima u prostornom uređenju i gradnji («Narodne novine» br. 152/08, 124/09, 49/11, 25/13) te članka 8. Statuta Hrvatske komore arhitekata ("Narodne novine", br. 131/10, 81/13), Odbor za upis Hrvatske komore arhitekata u sastavu Tomislav Ćurković, ovl.arh., predsjednik Hrvatske komore arhitekata i Darko Anton Franceschi, ovl.arh., Zoran Boševski, ovl.arh., Neno Kezić, ovl.arh. i Branimir Rajčić, ovl.arh., članovi Odbora za upis, rješavajući po Zahtjevu za upis MARKO NOBILO, mag.ing.arch., LUMBARDA, LUMBARDA 601, donosi

RJEŠENJE

1. U **Imenik ovlaštenih arhitekata** upisuje se **MARKO NOBILO**, mag.ing.arch., LUMBARDA, LUMBARDA 601 u stručni smjer za: **ovlašteni arhitekt** pod rednim brojem **4075**, s danom upisa **12.11.2014.** godine.

2. Upisom u **Imenik ovlaštenih arhitekata**, MARKO NOBILO, mag.ing.arch., stječe pravo na uporabu strukovnog naziva **"ovlašteni arhitekt"** i pravo na obavljanje stručnih poslova temeljem članka 56., 58., 62., 63. i 64. Zakona o arhitektonskim i inženjerskim poslovima i djelatnostima u prostornom uređenju i gradnji, te članka 24. st.1. Statuta Hrvatske komore arhitekata, te ostala prava i dužnosti sukladno zakonu, aktima Komore, posebnim zakonima i propisima donesenim temeljem tih zakona.

3. Ovlašteni arhitekt poslove iz točke 2. izreke ovoga Rješenja dužan je obavljati sukladno temeljnim načelima i pravilima struke koje treba poštivati ovlašteni arhitekt.

4. Ovlaštenom arhitektu Hrvatska komora arhitekata izdaje **"arhitektonsku iskaznicu"** i **"pečat"**, koji su trajno vlasništvo Komore.

5. Ovlašteni arhitekt dobiva putem Hrvatske komore arhitekata Potvrdu o polici osiguranja od profesionalne odgovornosti kod odabranog osiguravatelja. Polica se izdaje za razdoblje od godinu dana i obnavlja se svake godine. Premija osiguranja plaća se sa članarinom, odnosno uračunava se u iznos članarine.

6. Ovlašteni arhitekt dužan je plaćati Hrvatskoj komori arhitekata članarinu i ostala davanja koja utvrde tijela Komore, osim u slučaju mirovanja članstva, a pri prestanku članstva podmiriti sve dospjele financijske obveze prema Komori.

Obrazloženje

MARKO NOBILO, mag.ing.arch., podnio je dana 05.11.2014. godine zahtjev za upis u Imenik ovlaštenih arhitekata Hrvatske komore arhitekata.

Odbor za upis Hrvatske komore arhitekata proveo je na sjednici održanoj 12.11.2014. godine postupak razmatranja dostavljenog potpunog zahtjeva imenovanog, te je temeljem članka 96. st. 4., članka 103. st. 2. i članka 105. st. 1. Zakona o arhitektonskim i inženjerskim poslovima i djelatnostima u prostornom uređenju i gradnji, te članka 8.st.1.Statuta Hrvatske komore arhitekata donio rješenje kojim se zahtjev usvaja.

Ovlašteni arhitekt stekao je pravo na uporabu strukovnog naziva «ovlašteni arhitekt», te pravo na obavljanje stručnih poslova temeljem članaka 56., 58., 62., 63. i 64. Zakona o arhitektonskim i inženjerskim poslovima i djelatnostima u prostornom uređenju i gradnji, te članka 24. st. 1. Statuta Hrvatske komore arhitekata, te ostala prava i dužnosti sukladno zakonu, aktima Komore, posebnim zakonima i propisima donesenim temeljem tih zakona, upisom u Imenik ovlaštenih arhitekata Hrvatske komore arhitekata, i to pravo mu traje dok traje polica osiguranja od profesionalne odgovornosti, odnosno do izricanja stegovne kazne iz članka 120. Zakona o arhitektonskim i inženjerskim poslovima i djelatnostima u prostornom uređenju i gradnji, u vezi sa člankom 74. Statuta Hrvatske komore arhitekata.

Ovlašteni arhitekt, osim u slučaju mirovanja članstva, dobiva putem Hrvatske komore arhitekata Potvrdu o polici osiguranja od profesionalne odgovornosti kod odabranog osiguravatelja. Polica se izdaje za razdoblje od godinu dana i obnavlja se svake godine, sukladno članku 10.st.2.Statuta Hrvatske komore arhitekata. Premija osiguranja plaća se sa članarinom, odnosno uračunava se u članarinu, sukladno članku 10.st.3. Statuta Hrvatske komore arhitekata.

Upisom u Imenik ovlaštenih arhitekata imenovani je stekao pravo na "pečat" i "arhitektonsku iskaznicu" koje mu izdaje Hrvatska komora arhitekata, a koji su trajno vlasništvo Komore temeljem članka 9. st.1 Statuta Hrvatske komore arhitekata.

Sva prethodno navedena prava obvezuju ovlaštenog arhitekata na redovno i uredno plaćanje članarine u skladu s člankom 27. Statuta Hrvatske komore arhitekata.

Ovlašteni arhitekt može obavljati poslove projektiranja i/ili stručnog nadzora građenja samostalno u vlastitom uredu, zajedničkom uredu, projektantskom društvu ili drugoj pravnoj osobi registriranoj za tu djelatnost temeljem članka 19.st.1. Zakona o arhitektonskim i inženjerskim poslovima i djelatnostima u prostornom uređenju i gradnji.

Ovlašteni arhitekt dužan je u obavljanju poslova projektiranja i/ili stručnog nadzora građenja poštivati odredbe Zakona o arhitektonskim i inženjerskim poslovima i djelatnostima u prostornom uređenju i gradnji, Zakona o prostornom uređenju, Zakona o gradnji i posebnih zakona, te osigurati da obavljanje poslova projektiranja i/ili stručnog nadzora bude u skladu s načelima i pravilima struke, koja treba poštivati ovlašteni arhitekt.

Na temelju svega prethodno navedenog, riješeno je kao u izreci ovoga Rješenja.

Pouka o pravnom lijeku

Protiv ovog Rješenja žalba nije dopuštena, ali se može pokrenuti upravni spor podnošenjem tužbe Upravnom sudu Republike Hrvatske, u roku od 30 dana od primitka ovog Rješenja.

Predsjednik Hrvatske komore arhitekata
TOMISLAV ĆURKOVIĆ, ovl.arh.

Dostaviti:
1. MARKO NOBILO, 20263 LUMBARDA, LUMBARDA 601
2. U Zbirku isprava Komore

Predmet: Imenovanje projektanta

Br. : 04/16

Temeljem članka 52. Zakona o gradnji (NN 153/13) dajem

RJEŠENJE

o imenovanju glavnog projektanta

Ime i Prezime:	**Marko Nobilo**
Stručna sprema:	**mag.ing.arch.**
Strukovni naziv:	**Ovlašteni arhitekt red.broj 4075**
Investitor:	**Ustanova športski objekti Korčula**
Građevina:	**Dječje igralište Žrnovska Banja**
Vrsta projekta:	**Glavni projekt**

Ovo rješenje vrijedi do svršetka projektiranja ili do opoziva.

Korčula, prosinac 2016

Investitor:

Ustanova športski objekti Korčula

Na temelju Zakona o gradnji (NN 153/13 čl. 108 st. 2.) i Pravilnik o obveznom sadržaju i opremanju projekata građevina (NN 64/14), dajem

Građevina:	**Dječje igralište Žrnovska Banja**
Broj projekta:	**TD 04/16**
Zajednička oznaka projekta:	**04/16**
Investitor:	**Ustanova športski objekti Korčula,** Trg Antuna i Stijepana Radića 1, 20260 Korčula

IZJAVU O USKLAĐENOSTI

Broj 04/16

da je ovaj glavni projekt sukladan sa:

1. Prostornim planom uređenja Grada Korčule (Sl.gl. 02/03 – 9/16)
2. Zakonom o gradnji (NN 153/13)
3. Zakonom o prostornom uređenju (NN 153/13)
4. Zakon o komunalnom gospodarstvu (NN 26/03, 82/04, 178/04, 38/09, 79/09, 49/11, 144/12)
5. Zakon o vodama (NN 153/09, 130/11, 56/13, 14/14)
6. Zakon o zaštiti okoliša (NN 80/13)
7. Zakon o zaštiti prirode (NN 80/13)
8. Zakon o otpadu (NN 178/04, 111/06, 60/08, 87/09)
9. Zakon o zaštiti od požara (NN 92/10)
10. Zakon o zaštiti na radu (71/14)
11. Zakon o sanitarnoj inspekciji (113/08, 88/10)
12. Zakon o zaštiti od buke (NN 30/09, 55/13, 153/13)
13. Zakon o građevnim proizvodima (NN 76/13, 30/14)
14. Zakon o normizaciji (NN 80/13)
15. Zakon o mjeriteljstvu (NN 74/14)
16. Zakon o arhitektonskim i inženjerskim poslovima i djelatnostima u prostornom uređenju i gradnji (NN 152/08, 49/11, 25/13)
17. Tehnički pravilnik za betonske konstrukcije (NN 139/09, 14/10, 125/10, 136/12)
18. Tehnički pravilnik za čelične konstrukcije (NN 112/08, 125/10, 73/12, 136/12)
19. Pravilnik o uvjetima za vatrogasne pristupe (NN 35/94, 55/94, 142/03)
20. Tehnički propis o racionalnoj uporabi energije i toplinskoj zaštiti u zgradama (NN 110/08, 89/09, 79/13, 90/13)
21. Tehnički propis za prozore i vrata (NN 69/06)
22. Tehnički propis o najvišim dopuštenim razinama buke u sredini u kojoj ljudi rade i borave (NN 145/04)
23. Tehnički propis za dimnjake u građevinama (NN 03/07)
24. Tehnički propis o sustavima ventilacije, djelomične klimatizacije i klimatizacije zgrada (NN 03/07)
25. Tehnički propis za zidane konstrukcije (NN 01/07)
26. Zakon o preuzimanju Zakona o standardizaciji (NN 53/91)

Lumbarda, prosinac 2016

Glavni projektant:

MARKO NOBILO
mag.ing.arch.
OVLAŠTENI ARHITEKT
A 4075

Marko Nobilo mag. ing. arch.

REPUBLIKA HRVATSKA
DRŽAVNA GEODETSKA UPRAVA
PODRUČNI URED ZA KATASTAR DUBROVNIK
ODJEL ZA KATASTAR NEKRETNINA KORČULA

K.o. ŽRNOVO
k.č.br.: 8972/12 , 8972/7

KLASA: 935-06/16-01/326
URBROJ: 541-28-03/6-16-2
KORČULA, 30.11.2016.

IZVOD IZ KATASTARSKOG PLANA

Mjerilo 1:1000
Izvorno mjerilo 1:2880

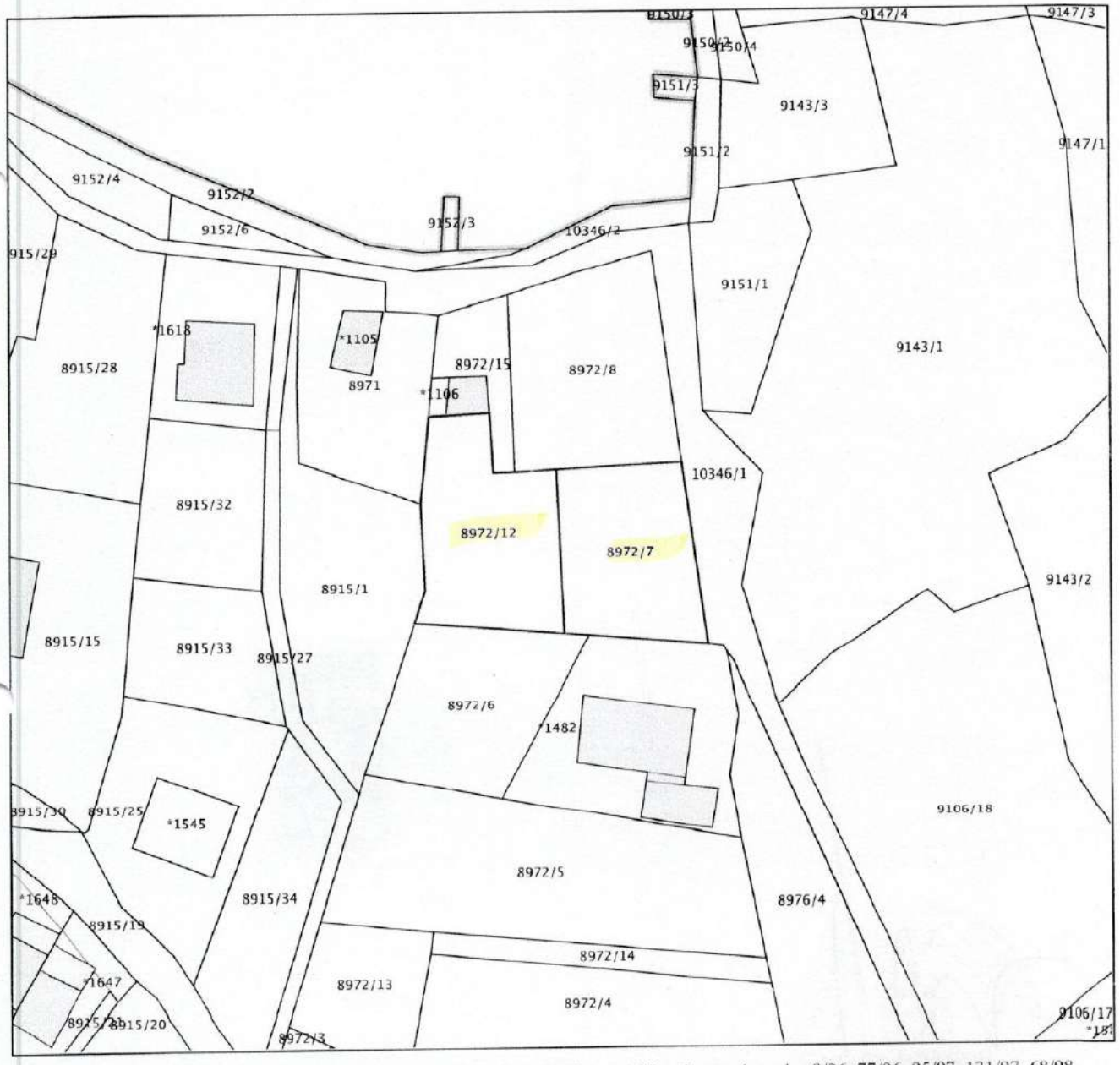

Upravna pristojba prema tar. br. 1, tar. br. 55 Zakona o upravnim pristojbama (»Narodne novine«, br. 8/96, 77/96, 95/97, 131/97, 68/98, 66/99,145/99, 116/00, 163/03, 17/04, 110/04, 141/04, 150/05, 153/05, 129/06, 117/07, 25/08, 60/08, 20/10, 69/10, 126/11, 112/12, 19/13, 80/13, 40/14, 69/14, 87/14 i 94/14) u iznosu od 40,00 kuna naplaćena je i poništena na podnesku.

Službena osoba: Sanja Milat, geodetski tehničar
ovlašteni geodetski referent

IZVADAK IZ ZEMLJIŠNE KNJIGE

Katastarska općina: 314781, ŽRNOVO

Broj ZK uloška: 1922
VIŠE ZK TIJELA

POSEBNI IZVADAK: (OSTALO KAO NEPOTREBNO IZOSTAVLJENO)

Izdao:

ZK referent:
NIVES VOJVODA

REPUBLIKA HRVATSKA

Općinski sud u Dubrovniku
ZEMLJIŠNOKNJIŽNI ODJEL KORČULA
Stanje na dan: 30.11.2016. 08:51

Verificirani ZK uložak

Broj ZK uloška: 1922

Katastarska općina: 314781, ŽRNOVO

VIŠE ZK TIJELA

Broj zadnjeg dnevnika: POČETNO STANJE
Aktivne plombe: Z-11347/2016

IZVADAK IZ ZEMLJIŠNE KNJIGE

POSEBNI IZVADAK: KAT. ČESTICE: 8972/12, 8972/7 ZK TIJELA: 3 (OSTALO KAO NEPOTREBNO IZOSTAVLJENO)

A
Posjedovnica
PRVI ODJELJAK

Rbr.	Broj zemljišta (kat. čestice)	Oznaka zemljišta	Površina			Primjedba
			jutro	čhv	m2	
		3				
1.	8972/7	VOĆNJAK VRBOVICA			613	
2.	8972/12	VRTAL VRBOVICA			714	
		UKUPNO:			1327	

B
Vlastovnica

Rbr.	Sadržaj upisa	Primjedba
ZK tijelo 3 - 1. Vlasnički dio: 1/1 GRAD KORČULA		Z. 1206/06

C
Teretovnica

Rbr.	Sadržaj upisa	Iznos	Primjedba
Tereta nema!			

Plombe

Rbr.	Upisi
1.	Dana 18.11.2016 u 10:49 pod brojem Z-11347/2016 zaprimljen je prijedlog BILLIS ANTHONY, 95259367988, ŽRNOVO, KBR. 113 A, protustranke VICELIĆ IVAN, 77575868686, VICELIĆ NIKICA, 63795881578, sljedećeg sadržaja: Uknjižba prava vlasništva K.O. ŽRNOVO, koji nije konačno riješen.

Potvrđuje se da ovaj izvadak odgovara stanju zemljišne knjige na datum 30.11.2016.

Sudska pristojba po TAR. BR. 18 Zakona o sudskim pristojbama - Za izvatke iz zemljišnih knjiga (NN br. 74/95, 57/96, 137/02, 26/03, 125/11, 112/12, 157/13) u iznosu od 20,00 Kn naplaćena je i poništena na izvatku pod brojem 31299/2016

Katastarska općina: 314781, ŽRNOVO

POSEBNI IZVADAK: (OSTALO KAO NEPOTREBNO IZOSTAVLJENO)

Izdao:

ZK referent:
NIVES VOJVODA

Geodetska situacija

za katastarske čestice 8972/7, 8972/12, 8972/15 i zgr. *1106

K.O. Žrnovo
BR PLANA – 5

Korčula, 28.11.2016

Izradio: Mišo Biliš
dipl. ing. geod.
Ovlašteni inženjer geodezije
GEODET KORČULA d.o.o.
Korčula
Geo 775

Mišo Biliš dipl. ing. geod.

M=1:250

Legenda:
granica parcele

B. TEKSTUALNI DIO

TEHNIČKI OPIS

Uvod:

Prema zahtjevu investitora, pristupilo se izradi projektne dokumentacije za uređenje i izgradnju vanjskog dječjeg i sportskog igrališta sa ciljem dobivanja uređene javne zelene površine u naselju. Zahvatom se osim igrališta planiraju urediti još i površina sa spravama za vježbanje na otvorenom, odmorište sa klupana i stolovima te ostala urbana oprema.

Dječje i sportsko igralište, te ostali sadržaji parka smjestiti će se na katastarskim česticama zemlje 8972/7 i 8972/12, sve k.o.Žrnovo.

Prema Prostornom planu uređenja Grada Korčule (Službeni glasnik Grada Korčule broj 2/03, 3/08, 3/11, 5/11, 10/15 i 9/16) katastarska čestica zemlje 8972/12 k.o. Žrnovo nalazi se u izgrađenom dijelu građevinskog područja naselja, a katastarska čestica zemlje 8972/7 k.o. Žrnovo nalazi se u neizgrađenom uređenom dijelu ugostiteljsko turističke namjene (turističke namjene T2).

Obje katastarske čestice nalaze se u uređenom dijelu građevinskog područja naselja, te sukladno propisima nije potrebna izrada urbanističkog plana uređenja.

Obje čestice u vlasništvu su Grada Korčule. U naravi predstavljaju javnu zelenu površinu.

Građenju dječjeg i sportskog igrališta te ostalih popratnih sadržaja, sukladno pravilniku o jednostavnim građevinama i radovima, može se pristupiti u skaldu sa glavnim projektom ali bez akta kojima se odobrava građenje, odnosno ne zahtijeva se prethodno izdavnje građevinske dozvole.

Radovi na hortikulturnom uređenju zelenih površina kao ni osvjetljavanju parka nisu predmet ovog projekta.

Lokacija:

Lokacija na kojoj se planira uređenje igrališta nalazi se u uvali Žrnovska Banja, nekoliko kilometara zapadno od Grada Korčule. Žrnovska Banja dio je naselja Žrnovo smještena u uvali sa sjeverne strane otoka Korčule. Na ovom području naselja trenutno nema uređenih javnih prostora ili igrališta.

Predmetna lokacija nalazi se u centralnom dijelu uvale pedesetak metara udaljena od mora. Parcele sa istočne strane graniče sa sporednom javnom prometnicom k.č.zem 10346/1 k.o. Žrnovo koja vodi do glavnog pristaništa u uvali. Sa sjeverne strane postoji mogućnost direktnog spajanja na postojeću šetnicu uz obalu preko susjedne parcele koja je također u vlasništvu Grada Korčule.

Postojeće stanje:

Trenutno stanje terena je neuređena zelena površina te ne postoje elementi urbane opreme.

Nagib terena je u blagom padu iz smjera juga prema sjeveru odnosno moru. Na zapadnom dijelu nalazi se dio parcele sa naknadno nasutim građevinskmi iskopom.Visinska razlika između najnižih i najviših nadmorskih visina je oko 2m. Od vegetacije na lokaciji postoje zapuštena ali zdrava stabla maslina dok je tlo obraslo travom i niskim raslinjem. Ogradni zidovi prema istoku i sjeveru su oronule međe(suhozid) a granice prema jugu i zapadu su ogradni kameni zidovi.

Oblik i veličina parcele

Parcela 8972/7 u naravi ima površinu od oko 496m2 a parcela 8972/12 od oko 499m2 što zajedno čini 994m2. Oblikom parcele su približno kvadratnog oblika a kao spojene daju obuhvat zahvata pravokutnog oblika dimenzija circa 23m x 45m.

Planirano stanje:

Cilj je zapušteno zemljište u centru naselja urediti kao javnu zelenu površinu namjenjenu za boravak mještana i djece na otvorenom stvarajući mjesto okupljanja, vježBanja, igre ali i mogućnosti održavanja i organizacije različitih manifestacija pod vedrim nebom u ljetnim mjesecima.

Uređenje uključuje:

_ prostorno i funkcionalno rješenje smještaja dječjeg igrališta i sportskog igrališta te ostalih sadržaja u granicama zahvata

_ postavljanje ograde na granicama obuhvata gdje je ograda potrebna

_ izradu površine predviđenje za dječju igru

_ izradu površine predviđenje za sportske igre(ljetna pozornica).

_ izradu površine predviđenje vježbanje na otvorenom

_ izradu površine predviđenje za odmor sa klupama i stolovima

_izrada pješačkih staza u granicama zahvata

_ dobavu i ugradnju sprava za dječju igru

_ dobavu i ugradnju elemenata sportske opreme(koš, stolni tenis)

_ dobavu i ugradnju elemenata urbane opreme

Svi planirani zahvati biti će izvedeni na način da su cijelom svojom površinom oslonjeni o tlo.

Dječje igralište planirano je na k.č. br. 8972/12, k.o. Korčula. Ukupna površina koju zauzima igralište iznosi 155m2 Dimenzije sportskog igrališta iznose 16,10x10,60m. Uzdužna os igrališta je u horizontali. Poprečni nagibi su dvostrešni i iznose 0,7% od uzdužne osi prema rubovima igrališta. Dječje igralište biti će ograđeno niskim parapetnim zidom širine 25cm na kojem prema potrebi može biti montirana tipska ograda. Visina ogradnog zidića varira sa padom terena pa je zato na sjevernod strani visine 20cm od kote uređenog igrališta do 90cm na južnoj strani. Pristup igralištu biti će omogućen sa dvije strane, sa istoka i sjevera. Završna podloga dječjeg igrališta biti će gumena antistres podlofa debljine 4,5 cm koja se postavlja na unaprijed pripremljenu betonsku podlogu ili na čvrsto nabijen tampon. Unutar ograđenog dijela igrališta nalazi se prostor za klupe koji će biti popločan betonskim kockama.

Izbor vrste i količine opreme dječjeg igrališta u nadležnosti je investitora, sukladno njegovim potrebama i raspoloživim sredstvima.Prilikom ugradnje opreme potrebno se strogo pridržavati uputa proizvođača , kako po pitanju temeljenja tako i s obzirom na potrebni zaštitni prostor oko pojedine sprave. Preporuča se da investitor ugradnju opreme povjeri proizvođaču.

Igralište za basket smješteno na k.č. br. 8972/7, k.o. Korčula. Ukupna površina koju zauzima igralište iznosi 183m2 Dimenzije sportskog igrališta iznose 15,40x12,6m što će biti dovoljno da s e organizira košarkaška igra na jedan koš. Uzdužna os igrališta je u horizontali. Poprečni nagibi su dvostrešni i iznose 0,7% od uzdužne osi prema rubovima igrališta. Na igralištu će biti označene oznake i mjere košarkaškog igrališta, debljine linija su 5cm. Koš će se postaviti sa sjeverne strane na podkonstrukciji koja će se temeljiti u za to prikladnu a.b. temeljnu stopu. Završna podloga igrališta biti će plastična protuklizna podloga koja se postavlja na unaprijed pripremljenu betonsku podlogu. Igralište je omeđeno tipskim betonskim rubnjacima 8/20/100cm na podlozi od betona C 16/20. Oko igrališta projektirana je stabilizirana bankina širine circa 1,5m od drobljenog kamenog materijala 0/32mm a kao završni sloj biti će postavljena umjetna trava. Južno od igrališta će se urediti tribine za sjedanje na tri visinske kote prilagođavajući se terenu koji je u prirodnom padu. Između tribina će se na sloju kamenog drobljenca postaviti umjetna trava kao završni sloj. Sa sjeverne strane u pozadini koša prema susjednoj parceli biti će postavljena zaštitna mreža izrađena od polietilena. Visina mreže biti će 4m a konstrukcija koja će je nositi će biti čelični stupovi.

Vježbanje na otvorenom kao dio uređenih površina parka smješteno je u sjeverozapadnom kutu parcele k.č. br. 8972/12, k.o. Korčula. Na prostor površine circa 74m2 smjestiti će se sprave za vježbanje na otvorenom.

Zapadni dio parka ima veće visinske kote pa će se na tom dijelu napraviti povišeni plato na kojemu će biti smještene klupe sa stolovima za odmor i stol za stolni tenis na otvorenom. Pristup povišenom dijelu moguć je preko rampe ili stubišta po terenu. Površina platoa će se popločati betonskim pločama na sloju nabijenog tampona.

Tehnološki slijed radnji izvođenja:

- pripremne radnje označavanja i ograđivanja gradilišta
- iskop i nasip do projektirane kote posteljice
- profiliranje posteljice prema zadnim kotama i nagibima te po potrebi poboljšanje jalovinskim drobljencem 0-30 mm na projektom predviđenim površinama
- izrada sloja od kamenog drobljenca na projektom predviđenim površinama
- iskop temelja za obodni ogradni zid dječjeg igrališta
- izrada obodnog zida dječjeg igrališta
- izrada temelja sprava za igralište i vanjski fitness te urbane opreme na projektom predviđenim lokacijama
- izrada temelja zaštitne ograde
- izrada temeljne ploče dječjeg i sportskog igrališta
- izrada i postavljanje betonskih tribina na projektom predviđenim lokacijama
- ugradnja betonskih rubnjaka
- izrada opločanih površina na projektom predviđenim mikrolokacijama
- ugradnja geotekstila na površinu posteljice
- ugradnja gumene antistres podloge na površine dječjeg igrališta
- ugradnja plastične podloge na površine sportskog igrališta
- ugradnja kamenog drobljenca - dim 4 - 8 mm na projektom predviđenim površinama
- ugradnja dječjih sprava na igralištu
- ugradnja sportske opreme(sprave za vježbanje na otvorenom, koš za košarku, stokl za stolni tenis)
- ugradnja urbane opreme (klupe, stolovi, koševi za otpatke)
- rekonstrukcija i obnova postojećih ogradnih zidova građenih u maniri suhozida
- ugradnja ograde

Ograđivanje parka:

Ograda:

Zaštitna ograda postaviti će se po granici obuhvata parka na mjestima gdje postojeći ogradni zidovi nisu dovoljna zaštita.

Ograđivanje se vrši radi sprječavanja nekontroliranog pristupa kućnih ljubimaca na površine igrališta, te radi zaštite od mogućnosti pada.

Ograda je sistem od niza stupova i ogradnih panela.

Ogradni paneli sastoje se od mreže horizontalnih (ø5 mm) i vertikalnih žica (ø5 mm), dimenzije otvora 50/200 mm.

Visina ograde 1,5 m.

Stupovi su pravokutnog presjeka, dimenzija u pop. presjeku 40/60 mm ili "I" ili "omega" presjeka.

Temelje se u betonske temelje samce.

Svi elementi ograde moraju biti antikorozivno zaštićeni postupkom vrućeg cinčanja i dodatno plastificirani.

Boja ograde: stupovi zelena (RAL 6005), paneli zelena (RAL 6005).

Površinski sloj vježbalište na otvorenom:

Površinski sloj igrališta izvodi se na pripremljenoj i uređenoj posteljici.

U svrhu izrade posteljice, a radi njenog poboljšanja i izravnanja koristiti odgovarajući materijal, jalovinski drobljenac 0-30 mm.

Na uređenoj podlozi vježbališta ugradit će se završni sloj - nova podloga vježbališta od kamenog materijala.

Na uređenoj podlozi igrališta ugradit će se završni sloj - nova podloga igrališta od šljunka.

Ugradit će se riječni kulir - oblutak, veličine zrna 4-8 mm, u sloju debljine 10-15 cm.

Materijal se kao poluproizvod nudi na tržištu u trgovačkoj mreži građevinskog materijala.

Antistres gumena podloga:

Debljina podloge je 4,5 cm i 8,0 cm ugrađuje se na pozicije prema uputam proizvođača sprava.

Gumena antistres podloga postavlja se u pločama kao predgotovljeni proizvod na pripremljenu betonsku

podlogu, ljepljenjem u sloju građevinskog ljepila.

Tlocrtne dimenzije ploča 50x50x4,5 cm.

Učvršćuje se u cjelinu sistemom "trnova i utora", koji su sastavni dijelovi ploča.

Boja podloge zelena.

Mora imati uvjerenje o kvaliteti da udovoljava zahtjevima norme HRN EN 1177 2008.

Podloga debljine 4,5 cm mora imati uvjerenje o kvaliteti za pad s visine od 1,4 m.

Prije ugradnje potrebno je uvjerenje (certifikat) o kvaliteti predati nadzornom inženjeru te nakon njegovog odobrenja pristupiti ugradnji.

Multifunkcionalna podloga sportsko igralište:

Podloga su prefabicirani saćasti elementi koji se postavljaju na već pripremljenu betonsku podlogu sportskog igrališta. Multifunkcionalni prefabricirani elementi su izrađeni od kvalitetnog lijevanog polipropilen kopolimera, jednobrazne su boje prema zahtjevu korisnika. Elementi su kvadratnog oblika rupičasti, sa donje strane imaju odbojnike tako da potpuno naliježu na temeljnu podlogu a oborinske se vode dreniraju sa sportskog igrališta. Međusobno se jednostavno povezuju sistemom sa zakačkama sa dvije strane tako da formiraju jedinstvenu površinu za sportske aktivnosti bez nepravilnosti i vidljivih spojeva među elementima. Materijal je otporan na atmosferlije i njihov utjecaj, UV zračenje, ne upija vodu niti druge tekućine te je visoko otporan na haBanje.

Tehničke i fizičke karakteristike podloge:

Dimenzije (mm)	300x300
Visina (mm)	16
Masa jedne podloge(kg/m2)	4,75
Gustoća (kg/m3)	270

Opločanje od betonskih ploča:

Na površini odmorišta i platoa sa stolom za stolni tenis izvest će se opločanje od predgotovljenih betonskih ploča.

Ploče su predgotovljene - betonske, kvadratnog oblika, dim. 40/40 cm, debljine 4 cm.

Boja siva, površinska obrada "kulir".

Izrađuju se u pogonima specijaliziranih tvrtki.

Polažu se na prethodno pripremljenu podlogu od kamenog drobljenca d=15 cm.

Ugrađeni betonske ploče moraju:

_ biti otporni na UV zrake, smrzavanje i sol

_ biti hidrofobne strukture

_ biti ispitani i imati certifikat o kvaliteti

MARKO NOBILO
mag.ing.arch.
OVLAŠTENI ARHITEKT
A 4075

SPRAVE ZA DJEČJE IGRALIŠTE:

Izbor i količina opreme za dječje igralište u nadležnsti je investitora, sukladno njegovim potrebama i raspoloživim sredstvima. Prilikom ugradnje opreme potrebno se strogo pridržavati uputa proizvođača, kako po pitanju temeljenja tako i s obzirom na potrebni zaštitni prostor oko pojedine sprave. Preporuča se da investitor uradnju opreme povjeri proizvođaču.
U nastavku je opisana oprema domaćih proizvođača, predviđena ovim projektom.

- **SPRAVA br.1 - Kombinirano igralo** kao tip 8550 komplet igralište Karlo proizvođača Vojtek oprema d.o.o.
- ili slično jednake kvalitete

Dimenzije (DxŠxV):	4145 x 2475 x 2345 mm
Sigurnosna zona:	7000 x 6000 mm
Masa:	297 kg
Preporučena dob:	Od 2 do 5 godina
Montaža:	na pripremljenu betonsku podlogu ili temelj

Pri izradi ovog proizvoda nisu korištene kemikalije niti postupci koji bi mogli naškoditi okolišu.

Ovaj proizvod je u potpunosti reciklirajući.

Svi elementi izrađeni od lima i plastike napravljeni su modernim postupkom rezanja vodom te ne sadrže oštre rubove.

Završna obrada svih čeličnih dijelova su toplo cinčanje te prekrivanje UV-stabilizirajućim zapečenim prahom.

Komplet igralište se sastoji od dvije kućice s krovom, povezanih međusobno s mostom-penjalicom, tobogana od nehrđajućeg čelika, te tunela od poliestera.
Omogućuje samostalnu igru jednog djeteta ili interaktivnu igru više djece.
Konstrukcija igrala je izrađena od elipsa aluminijskih profila sa tri komore, pjeskarena te zaštićena UV-stabilnim zapečenim prahom u boji prema RAL karti.
Tobogan je izrađen od nehrđajućeg čelika.
Tunel je izrađen od poliestera.
Maske i krov su izrađeni od HDPE ploča u boji, izrazito otporne na vandalizam, vremenske utjecaje te UV zrake.
Proizvod je u potpunosti izrađen u skladu s normama HRN EN 1176-1:2008 i HRN EN 1176-3:2008.

- **SPRAVA br.2 - Ljuljačka** kao tip 8110 ljuljačka proizvođača Vojtek oprema d.o.o. ili slično jednake kvalitete

Dimenzije (DxŠxV):	3200 x 1800 x 2400 mm
Sigurnosna zona:	8000 x 3500 mm
Masa:	95 kg
Preporučena dob:	Od 2 do 12 godina
Montaža:	na pripremljenu betonsku podlogu ili temelj

Oprema za dječija igrališta, dvije ljuljačke ovješene o gredu.
Omogućuje samostalnu igru jednog djeteta ili dvoje djece.
Konstrukcija igrala je izrađena od elipsa aluminijskih profila sa tri komore, pjeskarena te zaštićena UV-stabilnim zapečenim prahom u boji prema RAL karti.
Jedno sjedište je izrađeno od gume sa ojačanjima od aluminija, a drugo od automobilske gume.
Lanci su izrađeni od nehrđajućeg čelika.
Vezovi greda su izrađeni u obliku cvijeta, od čelika pjeskarenog i zaštićenog sa dva sloja plastifikacije - antikorozivnim temeljnim slojem i završnim dekorativnim slojem u boji prema RAL karti.

- **SPRAVA br.3 - Klackalica** kao tip 8170 klackalica sa oprugama proizvođača Vojtek oprema d.o.o. ili slično jednake kvalitete

Dimenzije (DxŠxV):	3615 x 600 x 1100 mm
Sigurnosna zona:	7000 x 3500 mm
Masa:	133 kg
Preporučena dob:	Od 5 do 12 godina
Montaža:	na pripremljenu betonsku podlogu ili temelj

Proizvod pripada kategoriji opreme za dječija igrališta, klackalica s oprugama.
Omogućuje interaktivnu igru dvoje djece uzrasta 5-12 godina.
Zbog kontrole pomaka i sigurnosti na standardnu klackalicu ugrađene su opruge, kako bi djeca sa poteškoćama u razvoju mogla sudjelovati u igri bez bojazni od naglih kretnji i povreda.
Jedna sjedalica je opremljena sa naslonom i pomičnim rukohvatom, a druga je standardna.
Moguća izvedba i sa dvije standardne sjedalice.
Mehanizam sa pomoćnim rukohvatom omogućuje olakšan ulazak djece sa poteškoćama u razvoju.
Konstrukcija igrala je izrađena od elipsa aluminijskih profila sa tri komore, pjeskarena te zaštićena UV-stabilnim zapečenim prahom u boji prema RAL karti.
Sjedišta su izrađena od HDPE ploča u boji, izrazito otporne na vandalizam, vremenske utjecaje te UV zrake.

- **SPRAVA br.4 - Njihalica** kao (tip 8008 opružna njihalica patka proizvođača Vojtek oprema d.o.o.) ili slično jednake kvalitete

Dimenzije (DxŠxV):	660 x 440 x 940 mm
Sigurnosna zona:	4000 x 3500 mm
Masa:	29 kg
Preporučena dob:	Od 2 do 5 godina
Montaža:	na pripremljenu betonsku podlogu ili temelj

Oprema za dječija igrališta, njihalica postavljena na oprugu.
Omogućuje samostalnu igru jednog djeteta.
Tijelo/konstrukcija igrala je izrađena od HDPE ploča u boji, izrazito otporne na vandalizam, vremenske utjecaje te UV zrake.
Sjedište je izrađeno od HDPE ploča u boji, izrazito otporne na vandalizam, vremenske utjecaje te UV zrake.
Opruga je izrađena od čelika, zaštićena UV-stabilnim zapečenim prahom u boji prema RAL karti.

Proizvod je u potpunosti izrađen u skladu s normama HRN EN 1176-1:2008 i HRN EN 1176-6:2008.

- **SPRAVA br.5 - Njihalica** kao tip 8009 opružna njihalica morski konjić proizvođača Vojtek oprema d.o.o. ili slično jednake kvalitete

Dimenzije (DxŠxV):	750 x 440 x 930 mm
Sigurnosna zona:	4500 x 3500 mm
Masa:	29 kg
Preporučena dob:	Od 2 do 5 godina
Montaža:	na pripremljenu betonsku podlogu ili temelj

Oprema za dječija igrališta, njihalica postavljena na oprugu.
Omogućuje samostalnu igru jednog djeteta.
Tijelo/konstrukcija igrala je izrađena od HDPE ploča u boji, izrazito otporne na vandalizam, vremenske utjecaje te UV zrake.
Sjedište je izrađeno od HDPE ploča u boji, izrazito otporne na vandalizam, vremenske utjecaje te UV zrake.
Opruga je izrađena od čelika, zaštićena UV-stabilnim zapečenim prahom u boji prema RAL karti.

Proizvod je u potpunosti izrađen u skladu s normama HRN EN 1176-1:2008 i HRN EN 1176-6:2008.

SPRAVE ZA VJEŽBANJE NA OTVORENOM:

Izbor i količina opreme za vježbalište u nadležnsti je investitora, sukladno njegovim potrebama i raspoloživim sredstvima. Prilikom ugradnje opreme potrebno se strogo pridržavati uputa proizvođača, kako po pitanju temeljenja tako i s obzirom na potrebni zaštitni prostor oko pojedine sprave. Preporuča se da investitor uradnju opreme povjeri proizvođaču.

U nastavku je opisana oprema domaćih proizvođača, predviđena ovim projektom.

- **SPRAVA FITNESS br.1 – Univerzalna sprava** kao tip 9300 univerzalne šipke proizvođača Vojtek oprema d.o.o. ili slično jednake kvalitete

Dimenzije (DxŠxV):	2770 x 1875 x 2610 mm
Sigurnosna zona:	6000 x 5300 mm
Masa:	125 kg
Montaža:	na pripremljenu betonsku podlogu ili temelj

Proizvod pripada kategoriji sprava za rekreaciju i vježbanje na otvorenim prostorima.
Oprema za osobe iznad 14 godina starosti ili sa ukupnom visinom većom od 1400 mm.
Sprava je izrađena od čeličnih cijevi, profila i limova spojenih zavarivanjem i vijčanom vezom u funkcionalnu cjelinu, temeljena sidrenim vijcima na čvrstu podlogu. Proizvod je zaštićen sa dva sloja plastifikacije - antikorozivnim temeljnim slojem i završnim dekorativnim slojem u boji prema RAL karti.

- **SPRAVA FITNESS br.2 – Kosa klupa** kao tip 9168 kosa klupa proizvođača Vojtek oprema d.o.o. ili slično jednake kvalitete

Dimenzije (DxŠxV):	1440 x 500 x 575 mm
Sigurnosna zona:	4600 x 3600 mm
Masa:	76 kg
Montaža:	na pripremljenu betonsku podlogu ili temelj

Proizvod pripada kategoriji sprava za rekreaciju i vježbanje na otvorenim prostorima.
Oprema za osobe iznad 14 godina starosti ili sa ukupnom visinom većom od 1400 mm.
Sprava je izrađena od čeličnih cijevi, profila i limova spojenih zavarivanjem i vijčanom vezom u funkcionalnu cjelinu, temeljena sidrenim vijcima na čvrstu podlogu.Proizvod je zaštićen sa dva sloja plastifikacije - antikorozivnim temeljnim slojem i završnim dekorativnim slojem u boji prema RAL karti.
Noseća konstrukcija je izrađena od masivnog stupa promjera 102 mm.

- **SPRAVA FITNESS br.3 – Hodalica** kao tip 9110 eliptična hodalica proizvođača Vojtek oprema d.o.o. ili slično jednake kvalitete

Dimenzije (DxŠxV):	1120 x 480 x 1540 mm
Sigurnosna zona:	4200 x 3500 mm
Masa:	53 kg
Montaža:	na pripremljenu betonsku podlogu ili temelj

Proizvod pripada kategoriji sprava za rekreaciju i vježbanje na otvorenim prostorima.
Oprema za osobe iznad 14 godina starosti ili sa ukupnom visinom većom od 1400 mm.
Sprava je izrađena od čeličnih cijevi, profila i limova spojenih zavarivanjem i vijčanom vezom u funkcionalnu cjelinu, temeljena sidrenim vijcima na čvrstu podlogu.
Proizvod je zaštićen sa dva sloja plastifikacije - antikorozivnim temeljnim slojem i završnim dekorativnim slojem u boji prema RAL karti. Noseći stupovi su u dvostrukoj izvedbi.

URBANA OPREMA:

Od urbane opreme ugradit će se: klupe za sjedenje, komplet klupa i stolova, koševi za otpatke.

- **Klupa za sjedanje** kao tip 3321 klupa čelik - aluminij proizvođača Vojtek oprema d.o.o. ili slično jednake kvalitete

Dimenzije (DxŠxV):	2000 x 560 x 780 mm
Masa:	60 kg
Montaža:	na pripremljenu betonsku podlogu ili temelj

- Postolje klupe izrađeno je od čelika zaštićenog zapečenim prahom
- Sjedište i naslon su izrađeni od "elipsa" aluminijskih profila profila zaštićenih zapečenim prahom ili u imitaciji drveta
- Visoka kvaliteta izrade, materijala i zaštite omogućava iznimnu trajnost u svim podnebljima bez potrebe dodatnog održavanja.

Završna obrada svih čeličnih dijelova su toplo cinčanje te prekrivanje UV-stabilizirajućim zapečenim prahom.
Svi elementi izrađeni od lima napravljeni su modernim postupkom rezanja vodom te ne sadrže oštre rubove.

- **Stol** kao tip 3326 stol čelik - aluminij proizvođača Vojtek oprema d.o.o. ili slično jednake kvalitete

Dimenzije (DxŠxV):	1800 x 670 x 755 mm
Masa:	80 kg
Montaža:	na pripremljenu betonsku podlogu ili temelj

- Postolje stola izrađeno je od čelika zaštićenog zapečenim prahom
- Gornji dio stola pokriven je "elipsa" aluminijskim profilom koji ne sadrži oštre rubove te je zaštićen UV-stabilnim zapečenim prahom ili u imitaciji drveta
- Visoka kvaliteta izrade, materijala i zaštite omogućava iznimnu trajnost u svim podnebljima bez potrebe dodatnog održavanja

Završna obrada svih čeličnih dijelova su toplo cinčanje te prekrivanje UV-stabilizirajućim zapečenim prahom.
Svi elementi izrađeni od lima napravljeni su modernim postupkom rezanja vodom te ne sadrže oštre rubove.

- **Koš za otpatke** kao tip 2001 koš za otpatke 35L "valpovo" sa kuglom proizvođača Vojtek oprema d.o.o. ili slično jednake kvalitete

Dimenzije (DxŠxV):	450 x 330 x 915 mm
Masa:	16 kg
Montaža:	na pripremljenu betonsku podlogu ili temelj
Zapremina:	35 L

- Konstrukcija je izrađena od pocinčanih metalnih profila zaštićenih zapečenim prahom
- Obloga je izrađena od perforiranog pocinčanog lima zaštićenog zapečenim prahom
- Pražnjenje koša rotacijom oko stupca
- Mogućnost umetanja standardnih vrećica

Svi elementi izrađeni od lima napravljeni su modernim postupkom rezanja vodom te ne sadrže oštre rubove.

Završna obrada svih čeličnih dijelova su toplo cinčanje te prekrivanje UV-stabilizirajućim zapečenim prahom.

- **Koš za otpatke** kao tip 2008 koš perforirani lim 25L (na stupcu) proizvođača Vojtek oprema d.o.o. ili slično jednake kvalitete

Dimenzije (DxŠxV):	330 x 265 x 900 mm
Masa:	8 kg
Montaža:	na pripremljenu betonsku podlogu ili temelj
Zapremina:	25 L

- Konstrukcija je izrađena od pocinčanih metalnih profila zaštićenih zapečenim prahom
- Obloga je izrađena od perforiranog pocinčanog lima zaštićenog zapečenim prahom
- Pražnjenje koša rotacijom oko stupca
- Mogućnost umetanja standardnih vrećica

Svi elementi izrađeni od lima napravljeni su modernim postupkom rezanja vodom te ne sadrže oštre rubove.

Završna obrada svih čeličnih dijelova su toplo cinčanje te prekrivanje UV-stabilizirajućim zapečenim prahom

SPORTSKA OPREMA:

Koš za košarku

Dimenzije (DxŠxV):	1725 x 1725 x 3940 mm
Montaža:	na pripremljenu betonsku podlogu ili temelj

Konstrukcija je komplet izrađena od toplo pocinčanih čeličnih cijevi dodatno zaštićenih zapečenim prahom, tabla izrađena od pal-light ploče debljine 19 mm, zaštićena ekološkim bojama na bazi vode.

Svi elementi izrađeni od lima i plastike napravljeni su modernim postupkom rezanja vodom te ne sadrže oštre rubove.
Završna obrada svih čeličnih dijelova su pjeskarenje te prekrivanje UV-stabilizirajućim zapečenim prahom.

Stol za stolni tenis

Dimenzije (DxŠxV): 2740 x 1525 x 760 mm

Montaža: na gotovu i zaravnatu podnu površinu

Ploča: melamin debljine 10mm + okvir 50*20mm pocinčan i plastificira postolje: kvadratnih cijevi profila 40*40mm; pocinčano i plastificirano mrežica: perforirana metalna ploča pocinčana i plastificirana. Visina mrežice

ISKAZ POVRŠINA

Iskaz povšina	
Namjena	Bruto površina
Dječje igralište	
	154,78
Igralište za basket	
	182,64
Pješačke staze	
	2,25
	2,52
	101,36
Površina stolovi i klupe	
	77,76
Umjetna trava oko igrališta	
	105,73
Umjetna trava tribine	
	16,86
	19,68
Vježbalište na otvorenom	
	73,22
Zelene površine	
	62,34
	110,12
	909,26 m2

MARKO NOBILO
mag. ing. arch.
OVLAŠTENI ARHITEKT
A 4075

POPIS SLOJEVA

Dječje igralište

antistres podloga	d=4,5cm
betonska podloga	d=15,0cm
podložni beton	d=5,0cm
tampon	d=17cm

Igralište za basket

multifunkcionalna podloga	d=1,6cm
a.b ploča	d=15,0cm
podložni beton	d=5,0cm
tampon	d=20,0cm

Vježbalište na otvorenom

oblutak	d=10,0cm
geotekstil	
tampon	d=17cm

Površina sa stolovima i klupama

betonske ploče	d=4,0cm
sloj pijeska	d=5,0cm
tampon	d=17cm
geotekstil	

Površina oko igrališta za basket i među tribinama

umjetna trava	d=2,0cm
kameni drobljenac	d=10,0cm
geotekstil	
tampon	d=17cm

Površina pješačkih staza

betonski opločnik	d=8,0cm
sloj pijeska	d=5,0cm
tampon	d=17cm
geotekstil	

MARKO NOBILO
mag.ing.arch.
OVLAŠTENI ARHITEKT
A 4078

Izvođenje i kontrola kvalitete:

Sve radove izvođač mora izvesti u skladu s projektnom dokumentacijom, važećim zakonima i propisima, hrvatskim normama i pravilnicima.

U svrhu kontrole i osiguranja kvalitete ugrađenih materijala i izvedenih radova, izvođač je dužan izvršiti ispitivanje materijala prije početka radova te ispitivanja i mjerenja koja se vrše tijekom i nakon izvođenja radova.

Sva ispitivanja (prethodna i kontrolna), izvođač je dužan osigurati na način da se zadovolje odredbe Zakona o gradnji (NN 153/13) te ostali propisi i norme koji reguliraju predmetnu gradnju, a važeći su u Republici Hrvatskoj.

Za sve materijale i proizvode koji se ugrađuju potrebno je pribaviti ateste o izvršenim ispitivanjima.

Zaštita od požara:

Prema odredbama Zakona o zaštiti od požara (NN 92/10) i Pravilnika o razvrstavanju građevina u skupine po zahtjevnosti mjera zaštite od požara (NN 56/12, 61/12), predmetna građevina spada u građevnu skupinu 1 - manje zahtjevnu građevinu.

Stoga se za predmetnu građevinu ne izrađuje elaborat zaštite od požara.

Pri izvođenju radova pridržavati se mjera zaštite propisanih Pravilnikom o mjerama zaštite od požara kod građenja (NN 141/11).

Zaštita na radu:

Pri izvođenju radova pridržavati se pravila zaštite na radu, prema Zakonu o zaštiti na radu (NN 71/14) i Pravilnika o zaštiti na radu na privremenim ili pokretnim gradilištima (NN 51/08).

Prije izvođenja radova izraditi plan izvođenja i predvidjeti odgovarajuće osiguranje radnog prostora te nesmetan pristup mehanizaciji i vozilima gradilišta.

U tu svrhu izvođač je dužan ograditi gradilište te postaviti i održavati potrebnu prometnu signalizaciju i opremu u krugu radilišta i na dijelu okolnih ulica, što uključuje i izradu prometnog rješenja te ishođenje dozvole od nadležnog tijela uprave i prometne policije.

Zbrinjavanje otpada:

Pri izvođenju radova pojavljuje se građevinski otpad u malim količinama koji nije opasan i ne ugrožava okoliš. Otpad nastao pri izvođenju radova ne sadrži tvari koje podliježu fizikalnoj, kemijskoj ili biološkoj razgradnji. Sav otpadni materijal deponirati na odgovarajućoj legalnoj deponiji otpadnog građevinskog materijala.

Održavanje:

Sve elemente igrališta potrebno je u razdoblju korištenja redovito kontrolirati i održavati.

Pregledi se moraju vršiti redovito, periodički, prema normi HRN EN 1176.

Redoviti pregledi i intervencje:

Redovite preglede koji uključuju vizuelni pregled, potrebno je vršiti svakodnevno.

Ovim pregledima utvrđuju se eventualni veći nedostaci ili oštećenja na elementima igrališta (ogradi, spravama,urbanoj opremi, podlozi ....)

Operativni pregled:

Operativni pregled uključuje pregled elemenata opreme, utvrđivanje njihovih oštećenja, pukotina ili sl., provjeruelemenata veze i svega što može utjecati na temeljna svojstva opreme i igrališta kao građevine.

Operativni pregled vrši se jednom mjesečno.

Godišnji pregled:

Godišnji pregled je detaljan pregled kojim se utvrđuje stanje el. igrališta (ograde, sprava, ur. opreme, podloge).

On uključuje po potrebi i rastavljanje na dijelove nekih elemenata kako bi se utvrdilo stvarno stanje.

Preglede mora obavljati stručna, osposobljena osoba.

U slučaju oštećenja, potrebno je oštećeni element ili njegov dio, do popravka staviti van upotrebe, propisanim označavanjem i ograđivanjem.

Popravak se može izvršiti zamjenom oštećenog elementa isključivo istim, originalnim elementom.

Održavanje sprava za dječju igru i urbane opreme u ispravnom stanju potrebno je vršiti u kontinuitetu, radnjama predviđenim programom održavanja proizvođača opreme.

Održavanje podloge igrališta od riječnog kulira podrazumjeva svakodnevno čišćenje od mogućih onečišćenja, ravnanje na mjestima gdje može doći do manjih depresija, uslijed skakanja i trčanja djece te periodički obnovu materijala podloge. Usporediva iskustva pokazuju da se vrata igrališta neuredno zatvaraju pa je, unatoč postavljenom znaku zabrane, moguć pristup igralištu psima i mačkama, koji bi onda mogli zaprljati podlogu igrališta.

Zbog toga je obilazak igrališta, čišćenje i ravnanje podloge nužno vršiti svakodnevno.

Obnovu izvršiti dodavanjem ili zamjenom materijala, koristeći isključivo materijal predviđen projektom – riječni kulir oblutak 4-8 mm.

Također, moguće je da uslijed dječje igre, šljunak dospije na antistres gumenu podlogu.

Tamo bi, ako se nakupi u većim količinama, mogao formirati sloj koji može biti uzrok posklizuća.

Da bi se to izbjeglo, obavezno je navedene površine svakodnevno čistiti tj. mesti.

Antistres gumenu podlogu potrebno je redovito pregledavati i u slučaju oštećenja hitno zamijeniti, a do izvršene zamjene oštećenog dijela igralište ili njegov dio staviti izvan funkcije.

PROGRAM KONTROLE KVALITETE I ODRŽAVANJE

Uvod:

Sve radove izvođač mora izvesti u skladu s projektnom dokumentacijom, važećim zakonima i propisima, hrvatskim normama i pravilnicima.

U svrhu kontrole i osiguranja kvalitete ugrađenih materijala i izvedenih radova, izvođač je dužan izvršiti ispitivanje materijala prije početka radova te ispitivanja i mjerenja koja se vrše tijekom i nakon izvođenja radova.

Sva ispitivanja (prethodna i kontrolna), izvođač je dužan osigurati na način da se zadovolje odredbe Zakona o gradnji (NN 153/13) te ostali propisi i norme koji reguliraju predmetnu gradnju, a važeći su u Republici Hrvatskoj.

Za sve materijale i proizvode koji se ugrađuju potrebno je pribaviti tvorničke ateste o izvršenim ispitivanjima i uvjerenja o kvaliteti.

Sve dokaze o kvaliteti moraju izdati ovlaštene tvrtke ili ustanove te ova dokumentacija mora do tehničkog pregleda biti na gradilištu kao dio obvezne gradilišne dokumentacije.

Pri izvođenju radova pridržavati se pravila zaštite na radu, prema Zakonu o zaštiti na radu (NN 71/14) i

Pravilnika o zaštiti na radu na privremenim ili pokretnim gradilištima (NN 51/08).

Posteljica i nosivi mehanički stabilizirani sloj od tampona

Posteljicu je potrebno izvesti prema zadanim visinskim kotama i uzdužnom padu, kako je definirano projektom.

Po potrebi, lokalitete slabo nosivog tla zamijeniti slojem jalovinskog drobljenca.

Betonski parapetni zid, betonska podloga, temelji sprava i urbane opreme

Iskop za temelje sprava i urbane opreme treba izvršiti do nosivog tla.

Temeljno tlo treba detaljno očistiti i prije betoniranja pregledati od strane nadzornog inženjera.

Po potrebi izvesti poboljšanje temeljnog tla zamjenskim slojem od kamenog dobljenca 0-30 mm.

Beton mora biti razreda tlačne čvrstoće C25/30.

Kontrola kvalitete betona sastoji se od kontrole proizvodnje i kontrole suglasnosti s uvjetima projekta konstrukcije.

Nakon uvođenja u posao izvođač izrađuje Projekt betona.

Isti se kao projekt tehnološke izvedbe dostavlja na uvid i odobrenje nadzornom inženjeru.

Projekt betona sadrži:

_ sastav betonskih mješavina, količine i tehničke uvjete za projektirane klase betona

_ plan betoniranja, organizaciju i opremu

_ način transporta i ugradnje betona

_ način njege betona

_ program kontrolnih ispitivanja sastojaka betona

_ program kontrole kvalitete po partijama

Pri izradi Projekta betona potrebno je voditi računa o tehničkim karakteristikama predmetne građevine i

uvjetima koji vladaju na lokaciji te njima prilagoditi tehnologiju izvedbe.

Transport betona na mjesto ugradnje izvršiti automješalicama.

Isporučeni beton mora pratiti Isprava o sukladnosti (prema TPBK) koju osigurava proizvođač i otpremnica

koja osigurava sljedivost betona kao građevnog proizvoda.

Ugradnju vršiti direktno iz automješalice ili uz pomoć pumpe na udaljenosti maksimalno 1.5 m od mjesta

ugradnje nanošenjem u slojevima .

Kompaktiranje - vibriranje betona kod ugradnje vršiti prema pravilima betoniranja, pervibratorima sa

odgovarajućim iglama, uzimajući u obzir položaj armature, efekt oplate, zaštitni sloj, masu betona i presjek

kon strukcije.

Nakon ugradnje potrebno je provoditi njegu betona najmanje do postizanja 50% tlačne čvrstoće.

Pri izvođenju izvođač je dužan u svemu pridržavati se norme HRN ENV 13670-1

Pregled oplate i armature te ocjenu primjenjene tehnologije betoniranja nadzorni inž. upisuje u građ. dnevnik.

Kontrola kvalitete betona i ispitivanje betona po partijama mora uključiti:

Na gradilištu:

_ ispitivanje konzistence svježeg betona slijeganjem

_ uzimanje uzoraka u obliku kocaka brida 20 cm

_ mjerenje temperature betona

Uzorke betona uzimati uvijek odvojeno, iz različitih miksera.

U laboratoriju:

_ ispitivanje tlačne čvrtoće nakon 28 dana

Podloge:

Riječni kulir - šljunak oblutak 4-8 mm na gradilište mora doći s certifikatom o porijeklu tj. s certifikatom da

potječe iz registriranog pogona koji djeluje s potrebnim dozvolama.

Antistres gumena podloga mora imati certifikat o udovoljavanju norme EN 1177 2008,

za slobodan pad s visine od 1,5 m za podlogu debljine 4,5 cm i za slobodan pad s visine od 2,5 m za podlogu debljine 8 ili 9 cm.

Sprave za igru djece:

Sprave se kao predgotovljeni proizvodi izrađuju u pogonu specijalizirane tvrtke.

Svaka sprava mora udovoljavati zahtjevima europske norme EN 1176 2008, a sprava br.1 i EN 15312-2007

što se dokazuje certifikatom o izvršenom ispitivanju da je sprava ispravna i sigurna za upotrebu, izdanim od strane ovlaštene tvrtke ili institucije.

Izvođač je dužan prije ugradnje sprave, certifikat o izvršenom ispitivanju predočiti nadzornom inženjeru te po njegovom odobrenju pristupiti ugradnji.

Na svakoj spravi mora biti utisnuta pločica sa deklaracijom proizvođača koja osigurava sljedivost sprave kao predgotovljenog proizvoda.

Na pločici moraju biti istaknuti podaci o proizvođaču sprave, serijskom broju proizvodnje, mjesecu i godini proizvodnje te podaci o certifikatu - broj certifikata i tvrtka koja ga je izdala.

Za ugrađenu spravu proizvođač mora dati jamstveni rok i to:

_ 5 godina za drvene dijelove od impregniranog ljepljenog lameliranog drva

_ 5 godina za dijelove od aluminija i nehrđajućeg čelika

_ 10 godina za dijelove od HDPE materijala

_ 5 godina za dijelove od fiberglass materijala

_ 5 godina za dijelove od polietilena

_ 5 godina za spiralnu oprugu njihalice

Izvođač je dužan pri primopredaji radova priložiti specifikaciju svih originalnih dijelova sprava.

Predgotovljene betonske ploče moraju biti hidrofobne strukture te biti otporni na UV zrake, smrzavanje i sol.

Moraju biti ispitane te izvođač mora predočiti certifikat da su u skladu s europskom normom EN 1338:2004.

Ograda:

Ogradu igrališta izvesti prema projektu i osigurati odgovarajući atest o njenoj kvaliteti i sigurnosti.

Ostala urbana oprema:

Klupa za sjedenje, koševi za otpatke moraju imati tvorničke certifikate o kvaliteti.

Kao dokaz o kvaliteti ugrađenih materijala i proizvoda te izvedenih radova izvođač je dužan osim gorenavedenih dostaviti i slijedeće dokumente:

_ nacrt iskolčenja

_ certifikate za sve ugrađene materijale i predgotovljene proizvode

_ Ispravu o sukladnosti ugrađenog betona

_ izvješće o kakvoći ugrađenog betona

_ geodetski snimak izvedenog stanja u digitalnom i pisanom obliku

ISKAZ PROCJENJENIH TROŠKOVA GRADNJE

Iznos u HRK (bez PDV-a)

GRAĐEVINSKO ZANATSKI RADOVI 754.823,5 HRK

OPREMA IGRALIŠTA 144.101,00 HRK

UKUPNO: 898.924,5 HRK

PDV: 224.731,1 HRK

UKUPNO S PDV-om: 1.123.655,6 HRK

Izradio: Marko Nobilo, mag. ing. arch.

MARKO NOBILO
mag. ing. arch.
OVLAŠTENI ARHITEKT
A 4075

INVESTITOR:
Ustanova športski objekti Korčula
Trg Antuna i Stjepana Radića 1
20260 Korčula

Oib: 82859924747

GRAĐEVINA:
Dječje igralište Žrnovska
Banja

LOKACIJA:
k.č.zem. 8972/7 i 8972/12,
K.O. Korčula

OZNAKA PROJEKTA:
TD 04/16

GRAFIČKI DIO

REPUBLIKA HRVATSKA
DRŽAVNA GEODETSKA UPRAVA
PODRUČNI URED ZA KATASTAR DUBROVNIK
ODJEL ZA KATASTAR NEKRETNINA KORČULA

K.o. ŽRNOVO
k.č.br.: 8972/12 , 8972/7

KLASA: 935-06/16-01/326
URBROJ: 541-28-03/6-16-2
KORČULA, 30.11.2016.

IZVOD IZ KATASTARSKOG PLANA

Mjerilo 1:1000
Izvorno mjerilo 1:2880

Upravna pristojba prema tar. br. 1, tar. br. 55 Zakona o upravnim pristojbama («Narodne novine», br. 8/96, 77/96, 95/97, 131/97, 68/98, 66/99,145/99, 116/00, 163/03, 17/04, 110/04, 141/04, 150/05, 153/05, 129/06, 117/07, 25/08, 60/08, 20/10, 69/10, 126/11, 112/12, 19/13, 80/13, 40/14, 69/14, 87/14 i 94/14) u iznosu od 40,00 kuna naplaćena je i poništena na podnesku.

Službena osoba: Sanja Milat, geodetski tehničar
ovlašteni geodetski referent

MARKO NOBILO
mag.ing.arch.
OVLAŠTENI ARHITEKT
A 4075

INVESTITOR:	USTANOVA ŠPORTSKI OBJEKTI KORČULA Trg Antuna i Stjepana Radića 1, 20260 Korčula		
GRAĐEVINA:	DJEČJE IGRALIŠTE ŽRNOVSKA BANJA K.Č.ZEM. 8972/7 i 8972/12 K. O. KORČULA		
SADRŽAJ:	Kopija kat.plana sa ucrtanim zahvatom		
T.D.:	TD 04/16	DATUM:	prosinac, 2016
FAZA:	GLAVNI PROJEKT	MJERILO:	1:1000, 1:1
PROJEKTANT:	MARKO NOBILO mag.ing.arch.		A1
GLAVNI PROJEKTANT:	MARKO NOBILO mag.ing.arch.		

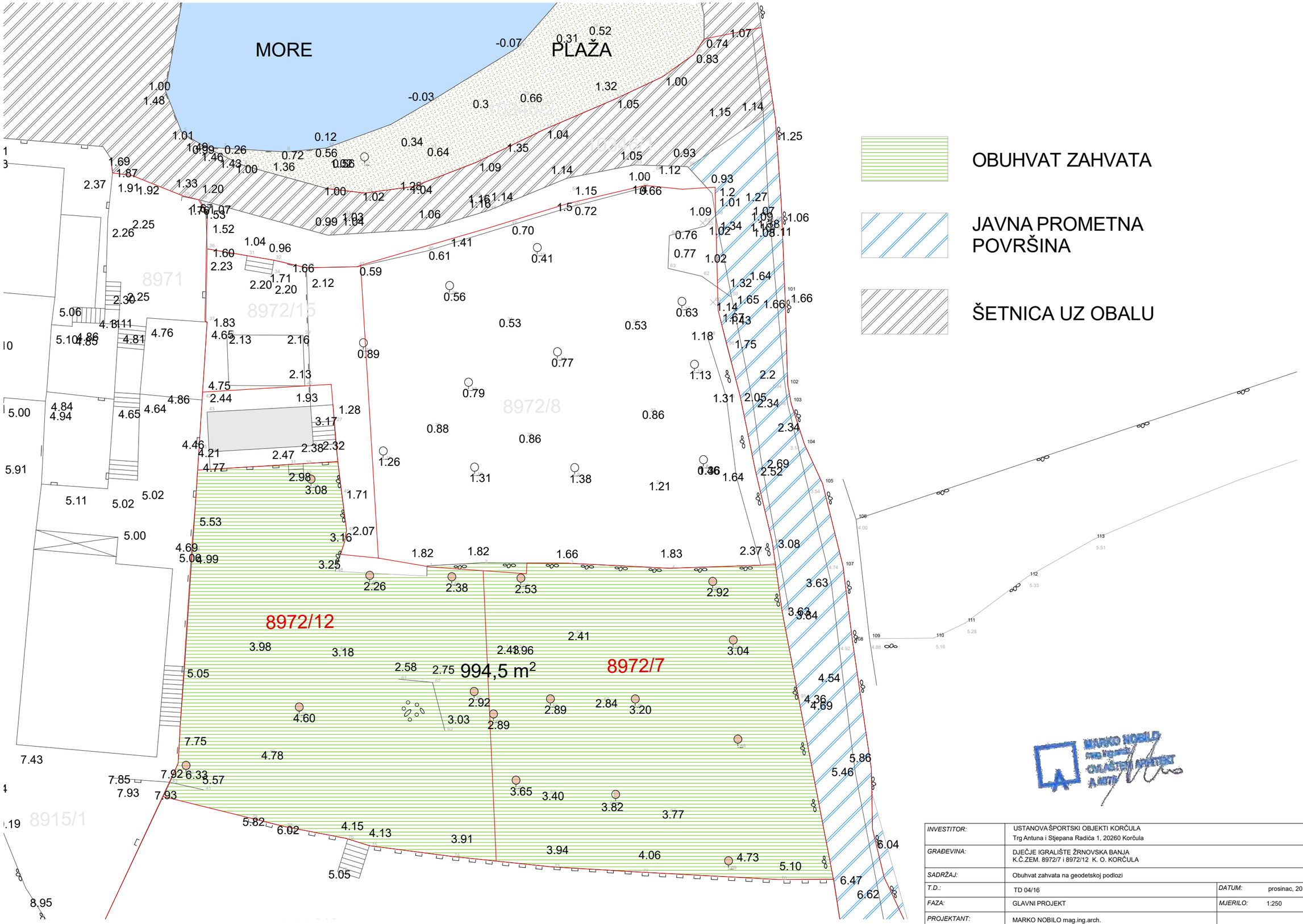

INVESTITOR:	USTANOVA ŠPORTSKI OBJEKTI KORČULA Trg Antuna i Stjepana Radića 1, 20260 Korčula		
GRAĐEVINA:	DJEČJE IGRALIŠTE ŽRNOVSKA BANJA K.Č.ZEM. 8972/7 i 8972/12 K. O. KORČULA		
SADRŽAJ:	Obuhvat zahvata na geodetskoj podlozi		
T.D.:	TD 04/16	*DATUM:*	prosinac, 2016
FAZA:	GLAVNI PROJEKT	*MJERILO:*	1:250
PROJEKTANT:	MARKO NOBILO mag.ing.arch.		A2
GLAVNI PROJEKTANT:	MARKO NOBILO mag.ing.arch.		

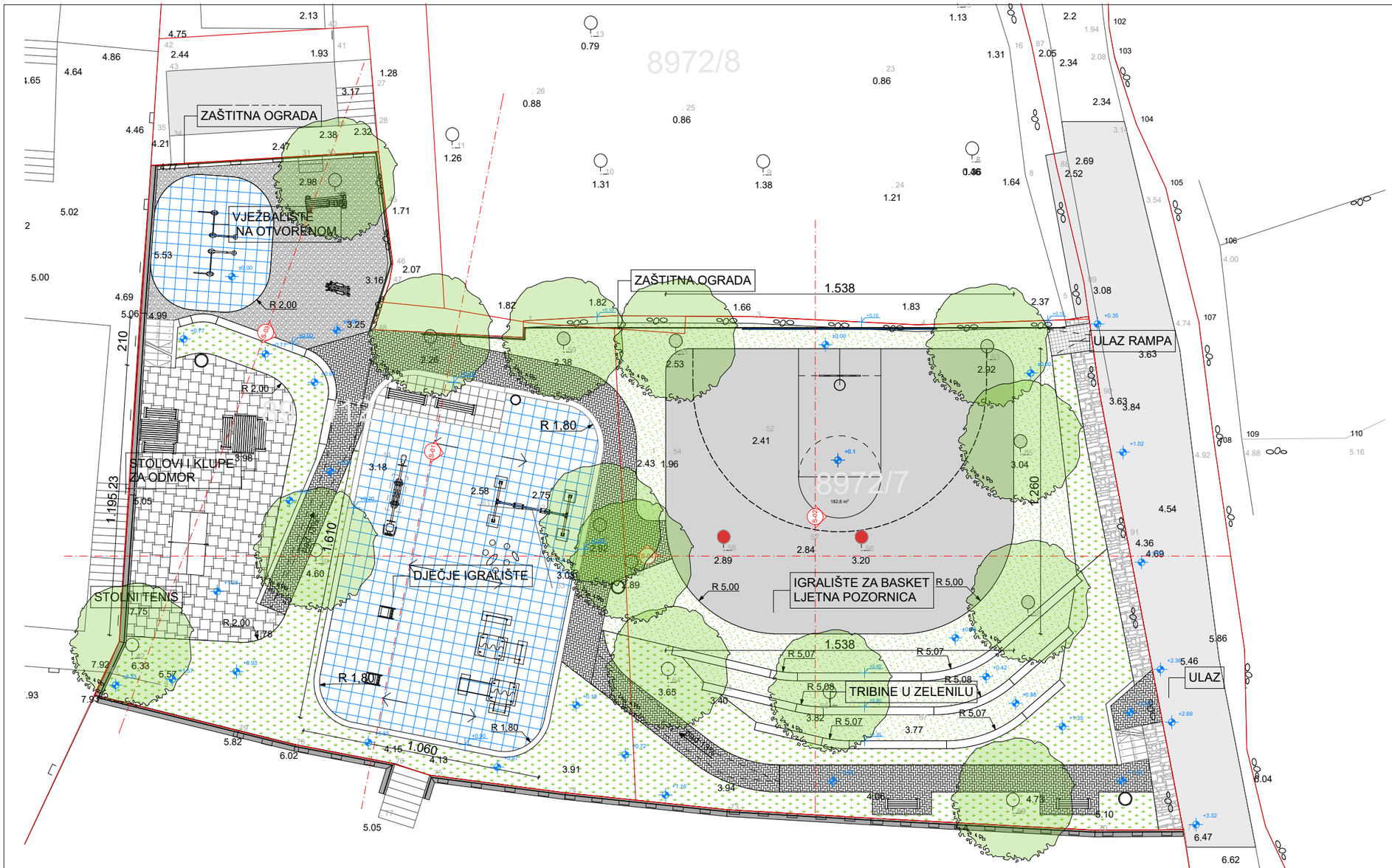

opločanje - betonske ploče 40x40x4 cm

opločanje - antistres gumena podloga 50x50x4,5 cm

opločanje - betonski opločnik d=8 cm

opločanje - betonske ploče d=4 cm

igralište za basket - plastična saćasta podloga

nasip oblutka

umjetna trava

travnate površine

stol

klupa za sjedanje

koš za otpatke

zaštitna mreža sportsko igralište

ograda parka

visinska kota uređenog terena

visinska kota krune zida

postojeća stabla koja se zadržavaju

*1482

postojeća stabla predviđena za uklanjanje

INVESTITOR:	USTANOVA ŠPORTSKI OBJEKTI KORČULA Trg Antuna i Stjepana Radića 1, 20260 Korčula		
GRAĐEVINA:	DJEČJE IGRALIŠTE ŽRNOVSKA BANJA K.Č.ZEM. 8972/7 i 8972/12 K. O. KORČULA		
SADRŽAJ:	Pregledna situacija		
T.D.:	TD 04/16	*DATUM:*	prosinac, 2016
FAZA:	GLAVNI PROJEKT	*MJERILO:*	1:200
PROJEKTANT:	MARKO NOBILO mag.ing.arch.		A3
GLAVNI PROJEKTANT:	MARKO NOBILO mag.ing.arch.		

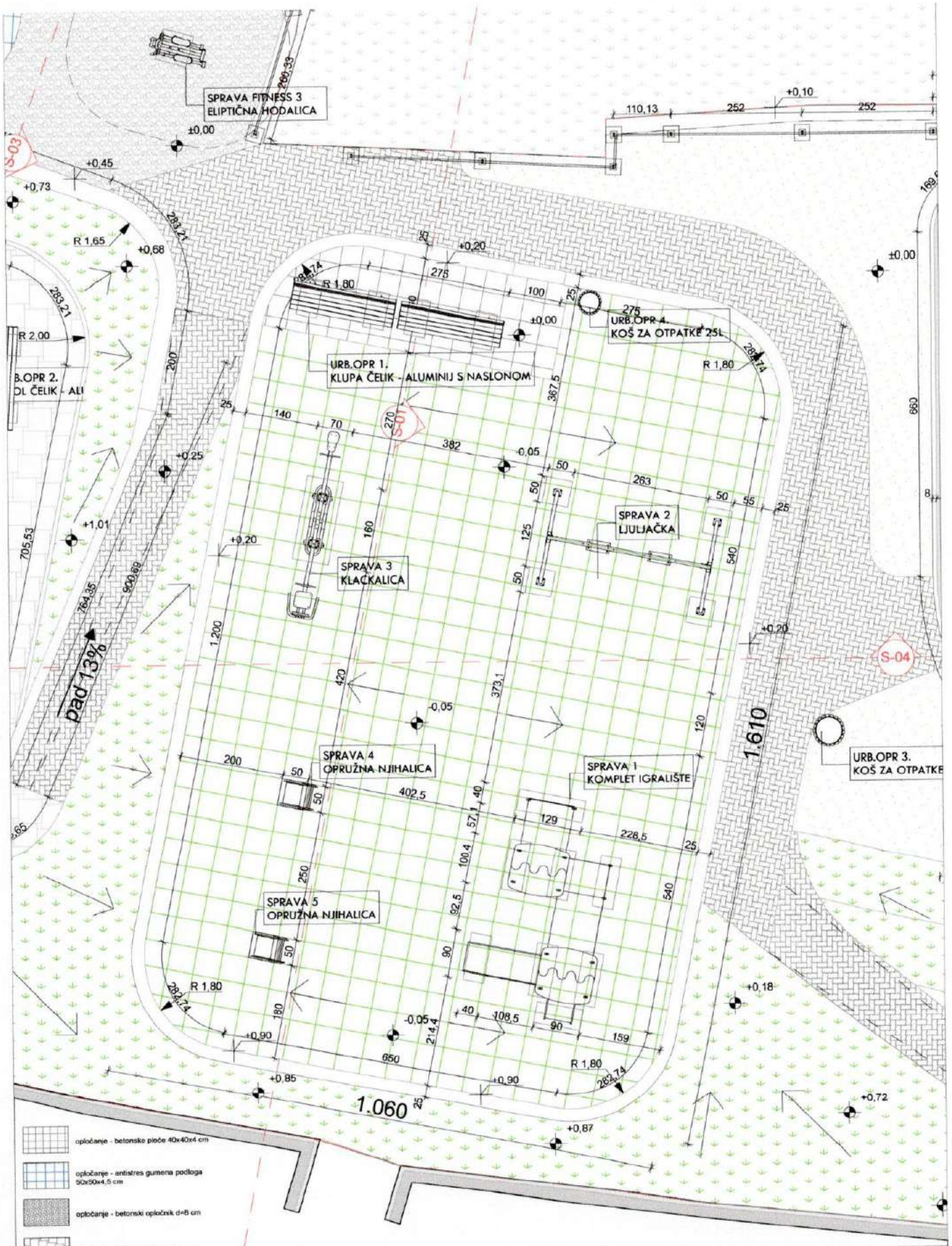

MARKO NOBILO
mag ing arch.
OVLAŠTENI ARHITEKT
A 4075

INVESTITOR:	USTANOVA ŠPORTSKI OBJEKTI KORČULA Trg Antuna i Stjepana Radića 1, 20260 Korčula		
GRAĐEVINA:	DJEČJE IGRALIŠTE ŽRNOVSKA BANJA K.Č.ZEM. 8972/7 i 8972/12 K. O. KORČULA		
SADRŽAJ:	Djecje igralište		
T.D.:	TD 04/16	DATUM:	prosinac, 2016
FAZA:	GLAVNI PROJEKT	MJERILO:	1:100
PROJEKTANT:	MARKO NOBILO mag.ing.arch.		A4
GLAVNI PROJEKTANT:	MARKO NOBILO mag.ing.arch.		

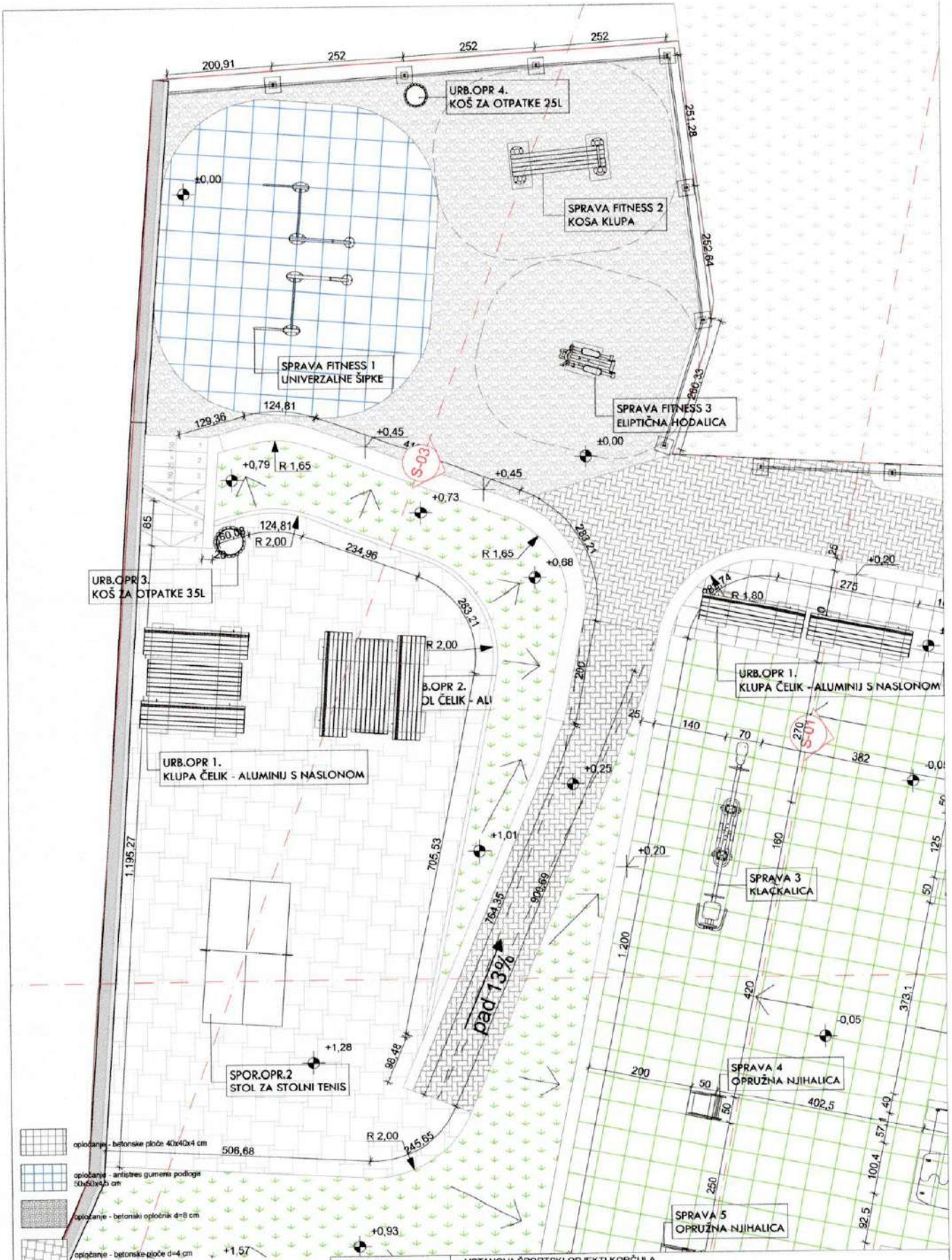

MARKO NOBILO
mag.ing.arch.
OVLAŠTENI ARHITEKT
A 4075

INVESTITOR:	USTANOVA ŠPORTSKI OBJEKTI KORČULA Trg Antuna i Stjepana Radića 1, 20260 Korčula		
GRAĐEVINA:	DJEČJE IGRALIŠTE ŽRNOVSKA BANJA K.Č.ZEM. 8972/7 i 8972/12 K. O. KORČULA		
SADRŽAJ:	Vježbalište na otvorenom i zona sa klupama		
T.D.:	TD 04/16	DATUM:	prosinac, 2016
FAZA:	GLAVNI PROJEKT	MJERILO:	1:100
PROJEKTANT:	MARKO NOBILO mag.ing.arch.		A5
GLAVNI PROJEKTANT:	MARKO NOBILO mag.ing.arch.		

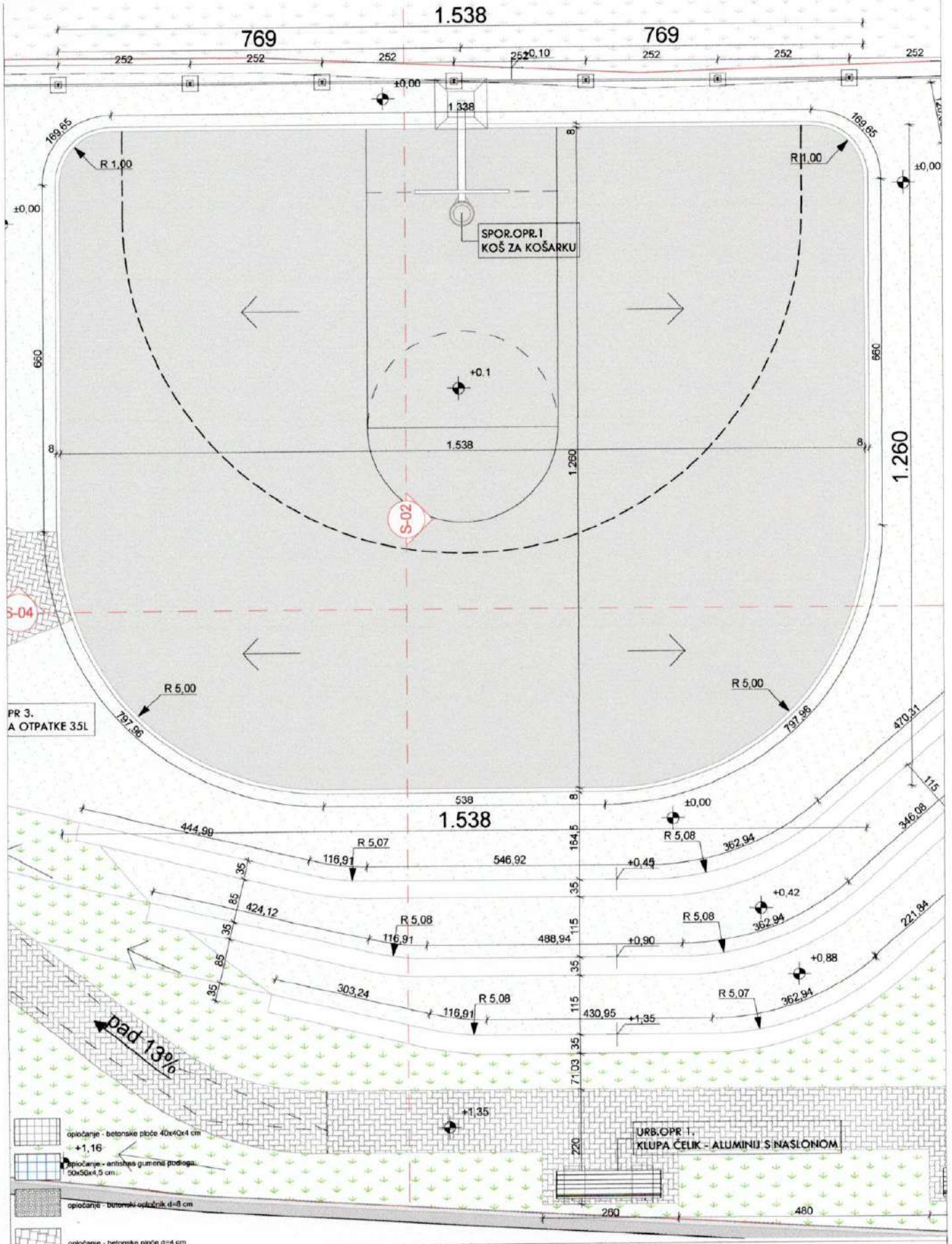

MARKO NOBILO
mag. ing. arch.
OVLAŠTENI ARHITEKT
A 4075

INVESTITOR:	USTANOVA ŠPORTSKI OBJEKTI KORČULA Trg Antuna i Stjepana Radića 1, 20260 Korčula		
GRAĐEVINA:	DJEČJE IGRALIŠTE ŽRNOVSKA BANJA K.Č.ZEM. 8972/7 i 8972/12 K. O. KORČULA		
SADRŽAJ:	Igralište za basket		
T.D.:	TD 04/16	DATUM:	prosinac, 2016
FAZA:	GLAVNI PROJEKT	MJERILO:	1:100, 1:281.61, 1:1
PROJEKTANT:	MARKO NOBILO mag.ing.arch.		A6
GLAVNI PROJEKTANT:	MARKO NOBILO mag.ing.arch.		

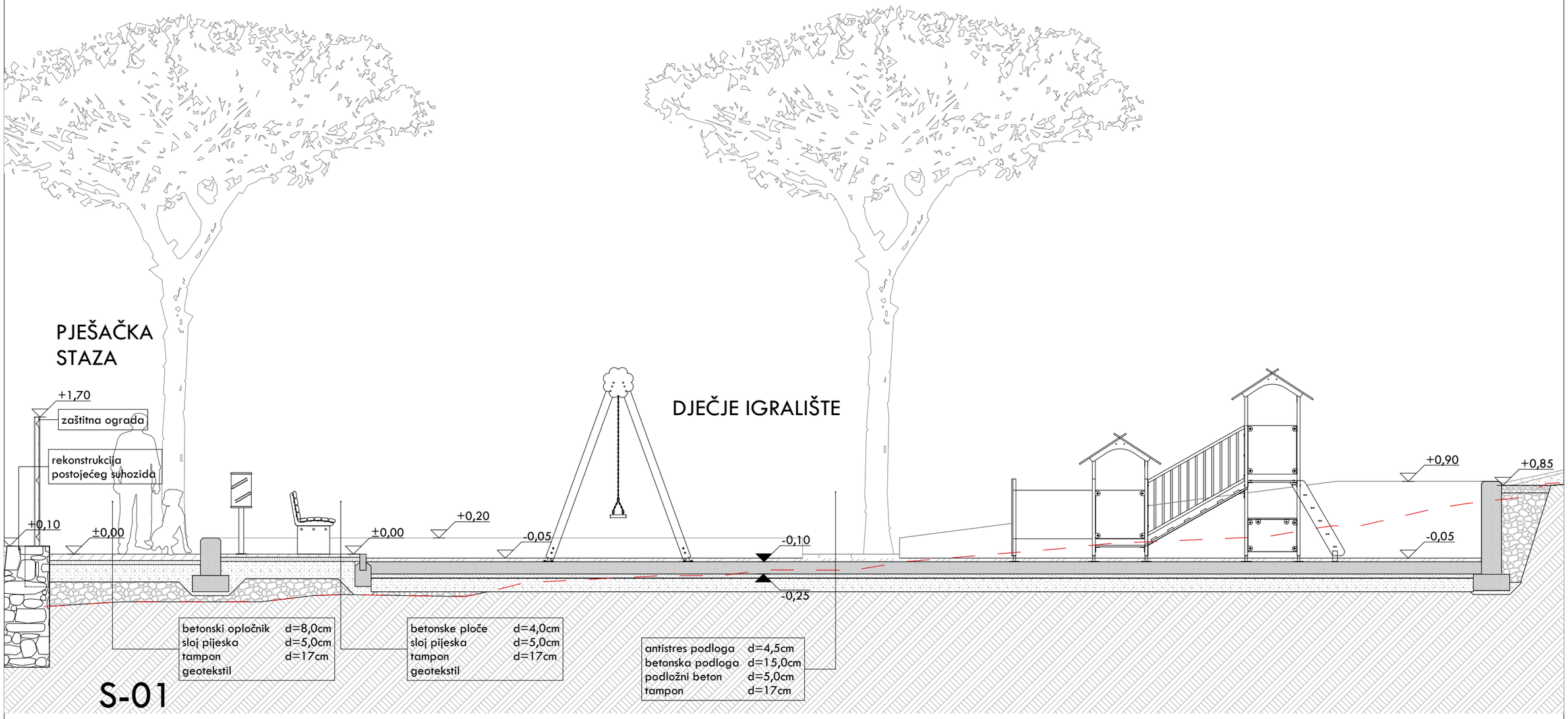

INVESTITOR:	USTANOVA ŠPORTSKI OBJEKTI KORČULA Trg Antuna i Stjepana Radića 1, 20260 Korčula		
GRAĐEVINA:	DJEČJE IGRALIŠTE ŽRNOVSKA BANJA K.Č.ZEM. 8972/7 i 8972/12 K. O. KORČULA		
SADRŽAJ:	Presjek S 01		
T.D.:	TD 04/16	*DATUM:*	prosinac, 2016
FAZA:	GLAVNI PROJEKT	*MJERILO:*	1:50
PROJEKTANT:	MARKO NOBILO mag.ing.arch.		B1
GLAVNI PROJEKTANT:	MARKO NOBILO mag.ing.arch.		

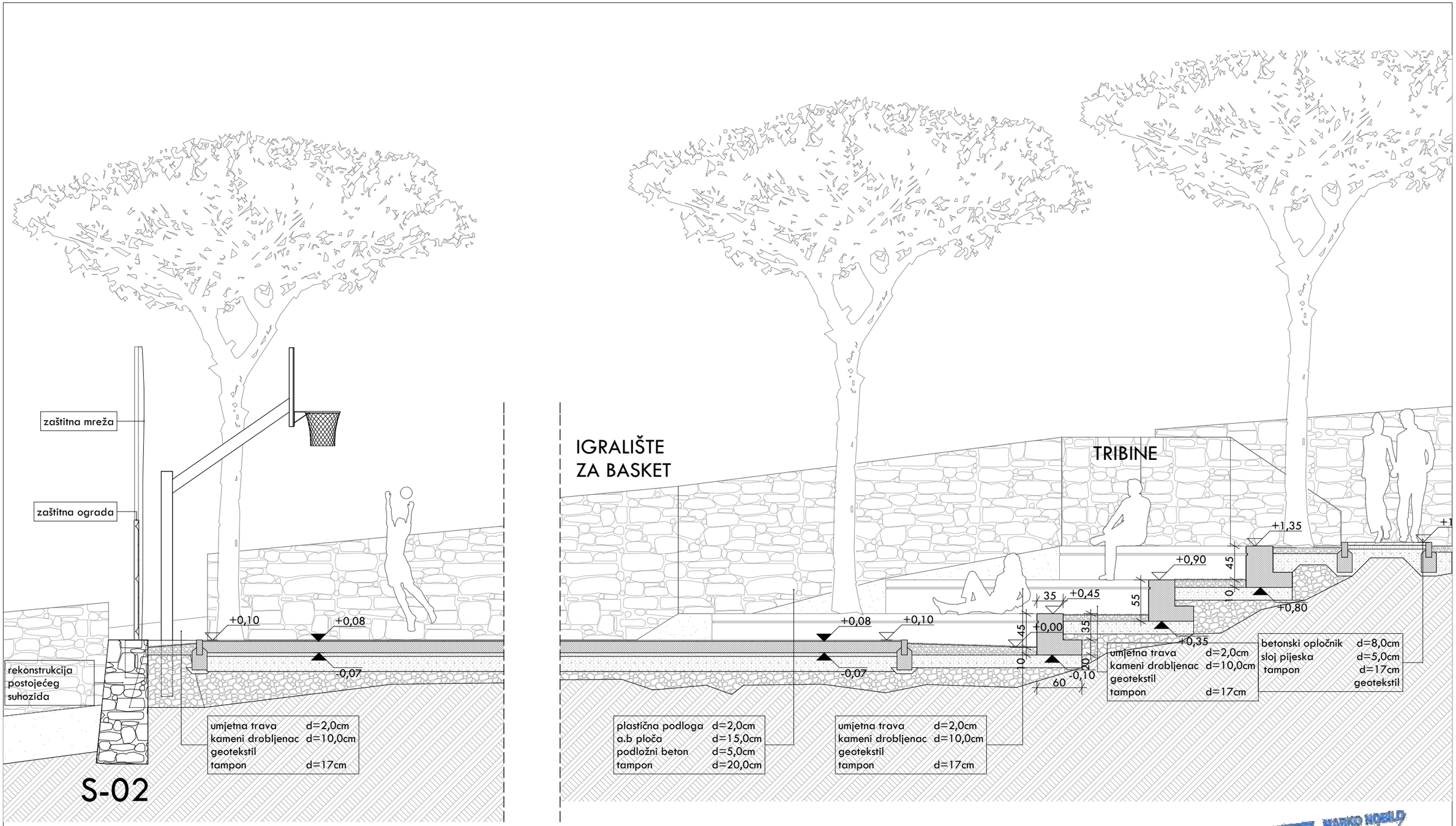

INVESTITOR:	USTANOVA ŠPORTSKI OBJEKTI KORČULA Trg Antuna i Stjepana Radića 1, 20260 Korčula		
GRAĐEVINA:	DJEČJE IGRALIŠTE ŽRNOVSKA BANJA K.Č.ZEM. 8972/7 i 8972/12 K. O. KORČULA		
SADRŽAJ:	Presjek S 02		
T.D.:	TD 04/16	*DATUM:*	prosinac, 2016
FAZA:	GLAVNI PROJEKT	*MJERILO:*	1:50, 1:1
PROJEKTANT:	MARKO NOBILO mag.ing.arch.		B2
GLAVNI PROJEKTANT:	MARKO NOBILO mag.ing.arch.		

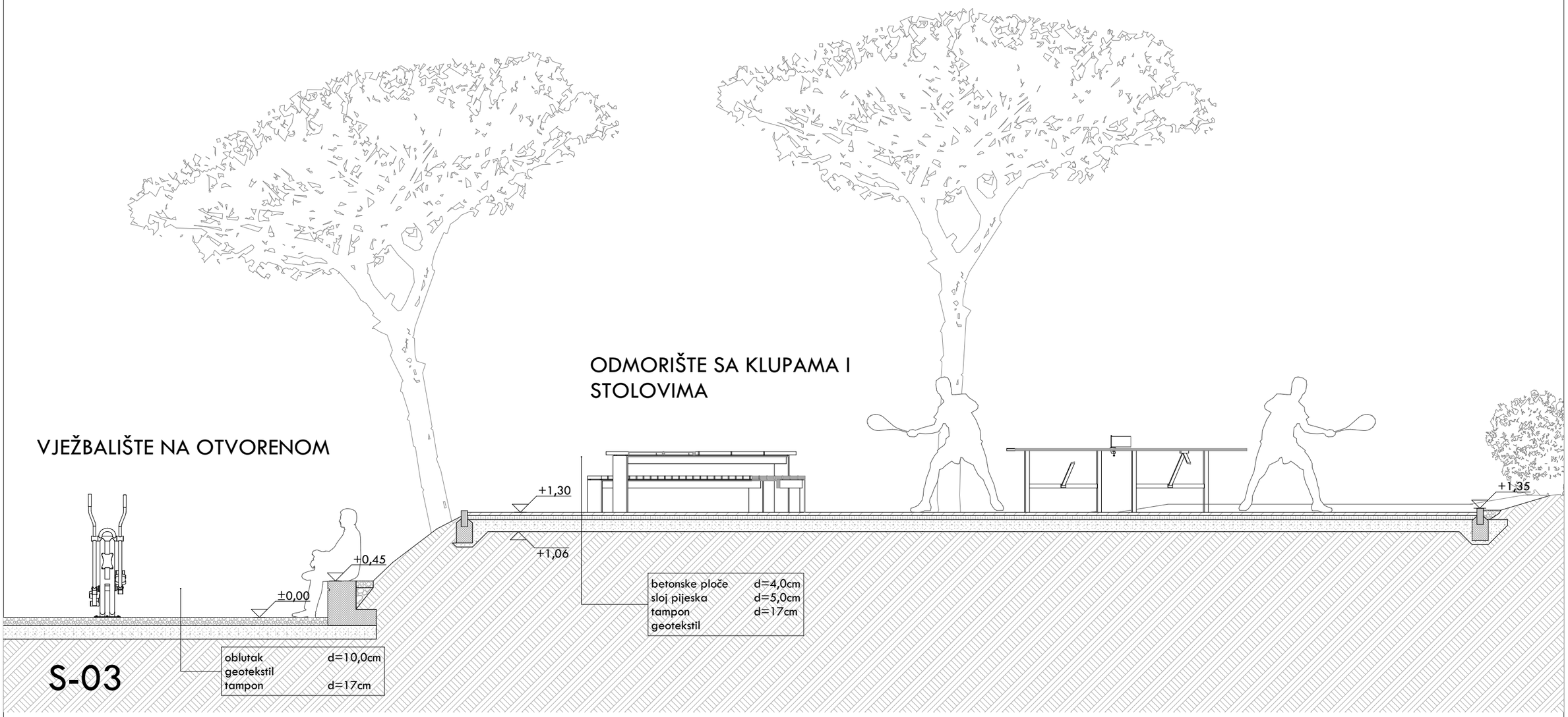

INVESTITOR:	USTANOVA ŠPORTSKI OBJEKTI KORČULA Trg Antuna i Stjepana Radića 1, 20260 Korčula		
GRAĐEVINA:	DJEČJE IGRALIŠTE ŽRNOVSKA BANJA K.Č.ZEM. 8972/7 i 8972/12 K. O. KORČULA		
SADRŽAJ:	Presjek S 03		
T.D.:	TD 04/16	*DATUM:*	prosinac, 2016
FAZA:	GLAVNI PROJEKT	*MJERILO:*	1:50
PROJEKTANT:	MARKO NOBILO mag.ing.arch.		B3
GLAVNI PROJEKTANT:	MARKO NOBILO mag.ing.arch.		

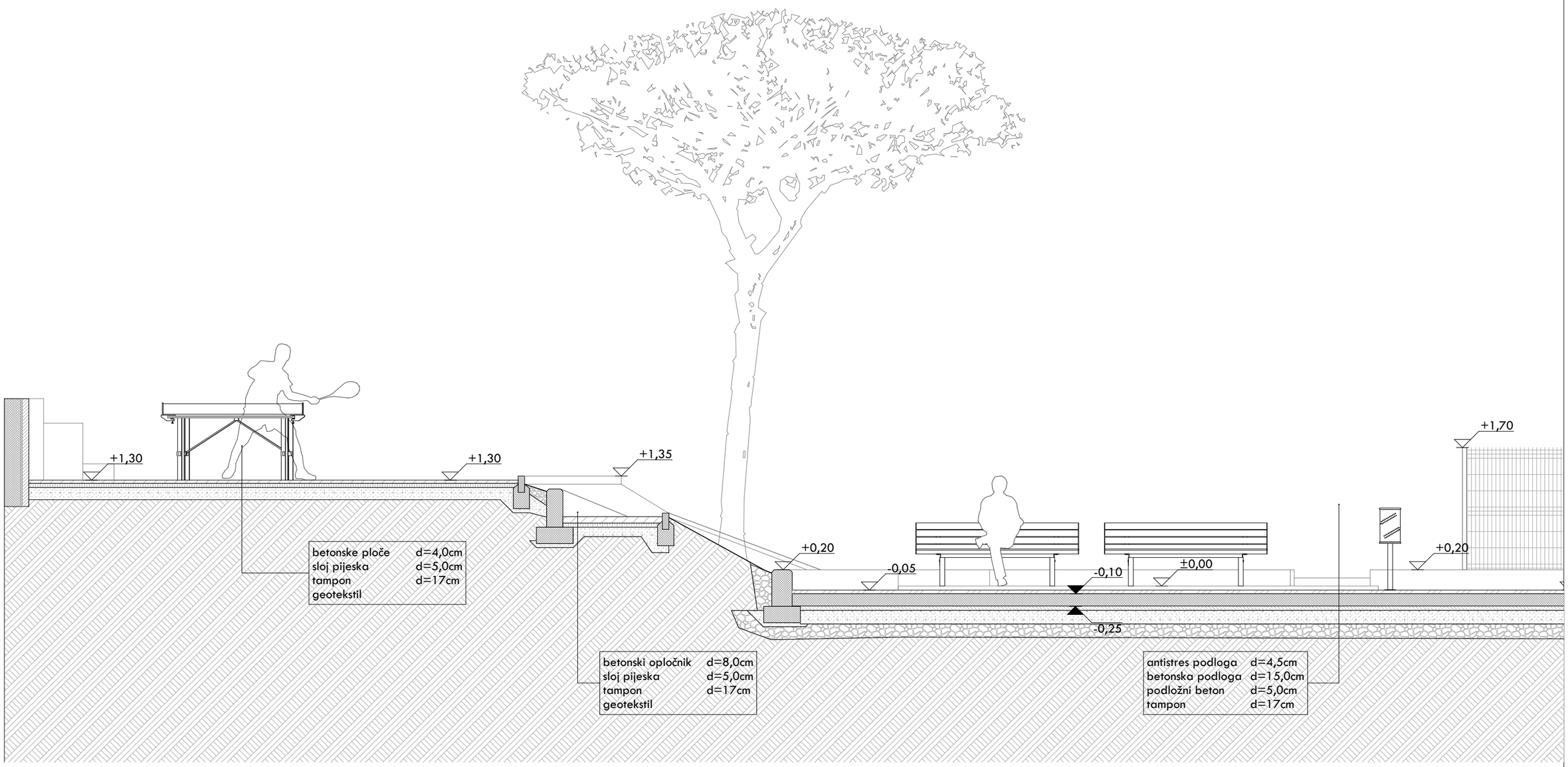

INVESTITOR:	USTANOVA ŠPORTSKI OBJEKTI KORČULA Trg Antuna i Stjepana Radića 1, 20260 Korčula		
GRAĐEVINA:	DJEČJE IGRALIŠTE ŽRNOVSKA BANJA K.Č.ZEM. 8972/7 i 8972/12 K. O. KORČULA		
SADRŽAJ:	Presjek S 04		
T.D.:	TD 04/16	*DATUM:*	prosinac, 2016
FAZA:	GLAVNI PROJEKT	*MJERILO:*	1:50
PROJEKTANT:	MARKO NOBILO mag.ing.arch.		B4
GLAVNI PROJEKTANT:	MARKO NOBILO mag.ing.arch.		

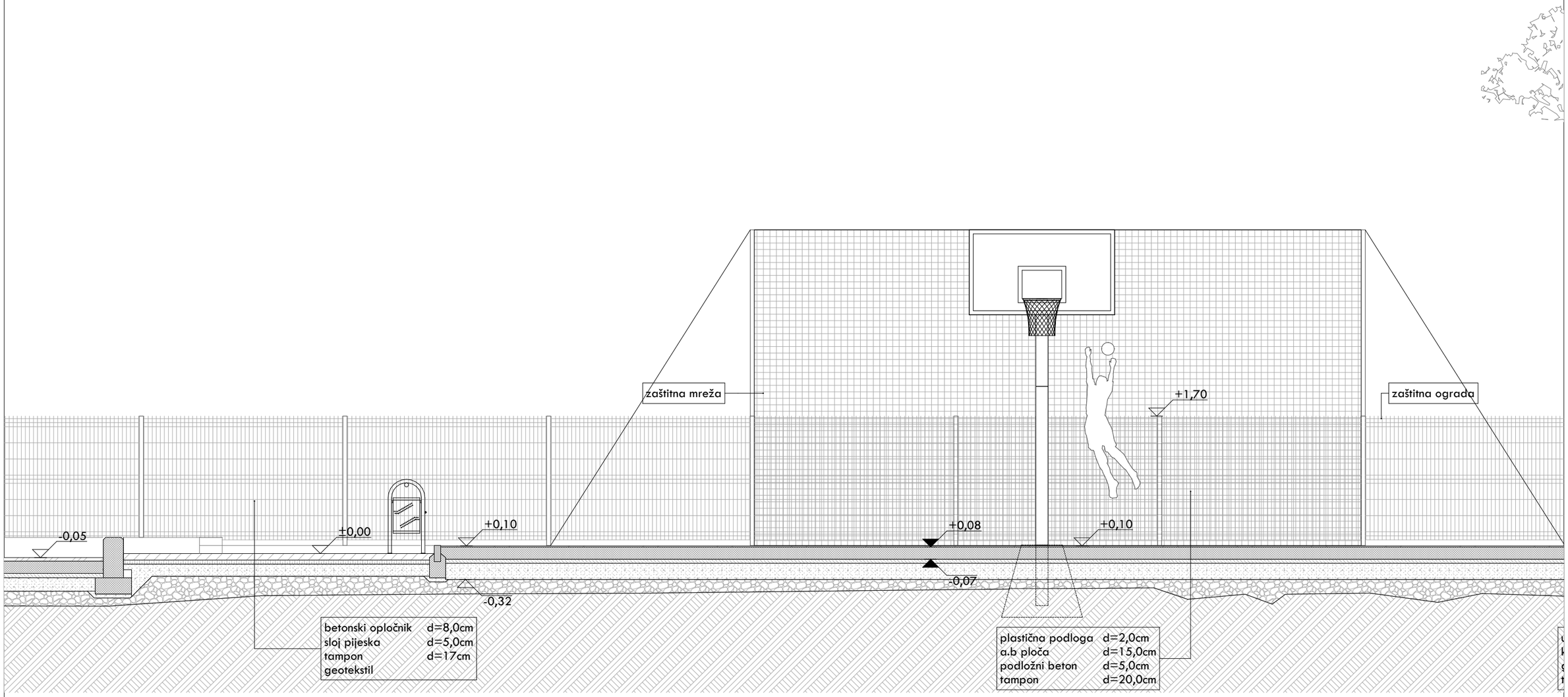

INVESTITOR:	USTANOVA ŠPORTSKI OBJEKTI KORČULA Trg Antuna i Stjepana Radića 1, 20260 Korčula		
GRAĐEVINA:	DJEČJE IGRALIŠTE ŽRNOVSKA BANJA K.Č.ZEM. 8972/7 i 8972/12 K. O. KORČULA		
SADRŽAJ:	Presjek S 04		
T.D.:	TD 04/16	*DATUM:*	prosinac, 2016
FAZA:	GLAVNI PROJEKT	*MJERILO:*	1:50
PROJEKTANT:	MARKO NOBILO mag.ing.arch.		B5
GLAVNI PROJEKTANT:	MARKO NOBILO mag.ing.arch.		

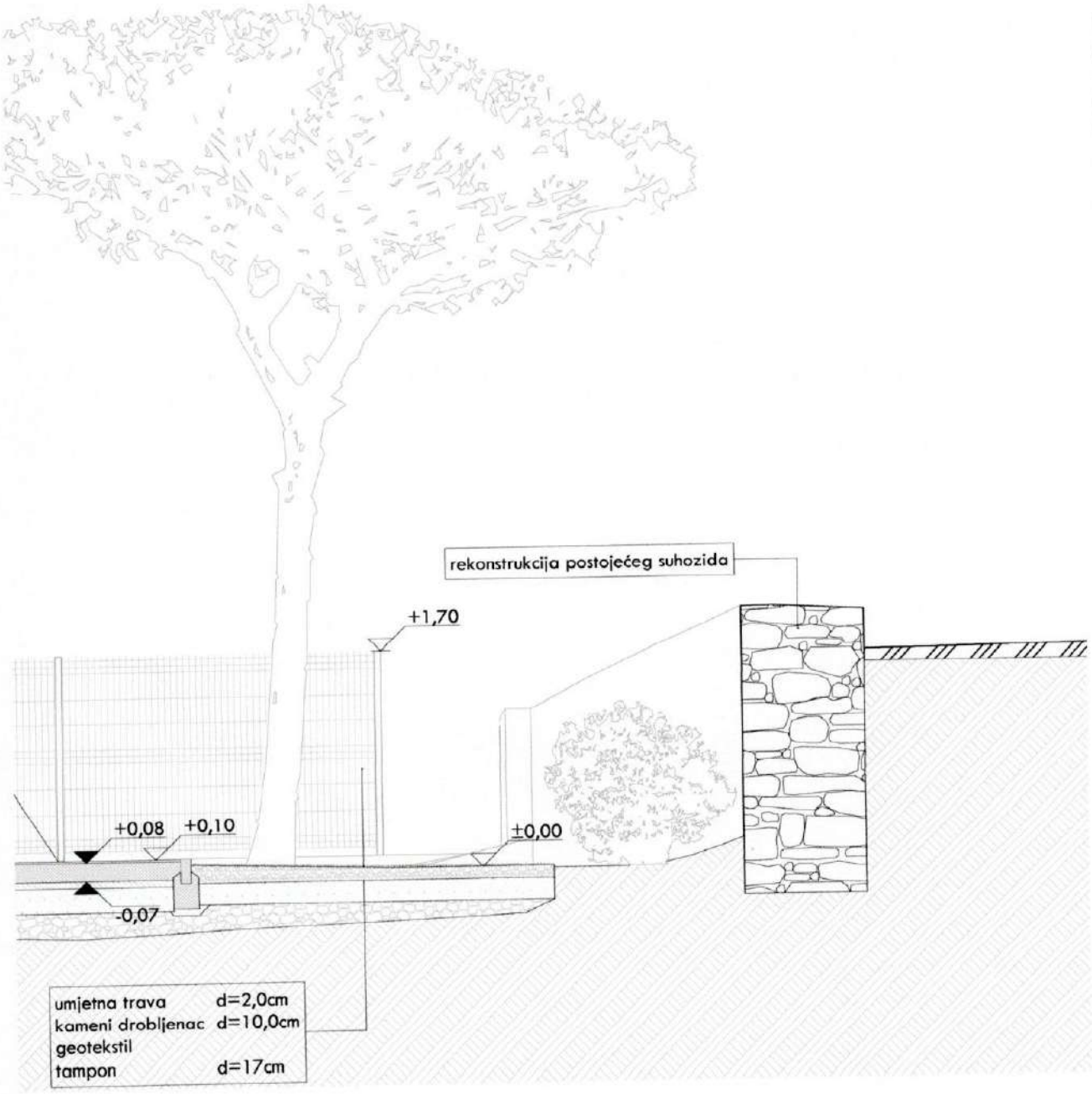

MARKO NOBILO
mag.ing.arch.
OVLAŠTENI ARHITEKT
A 4075

INVESTITOR:	USTANOVA ŠPORTSKI OBJEKTI KORČULA Trg Antuna i Stjepana Radića 1, 20260 Korčula		
GRAĐEVINA:	DJEČJE IGRALIŠTE ŽRNOVSKA BANJA K.Č.ZEM. 8972/7 i 8972/12 K. O. KORČULA		
SADRŽAJ:	Presjek S 04		
T.D.:	TD 04/16	DATUM:	prosinac, 2016
FAZA:	GLAVNI PROJEKT	MJERILO:	1:50
PROJEKTANT:	MARKO NOBILO mag.ing.arch.		B6
GLAVNI PROJEKTANT:	MARKO NOBILO mag.ing.arch.		

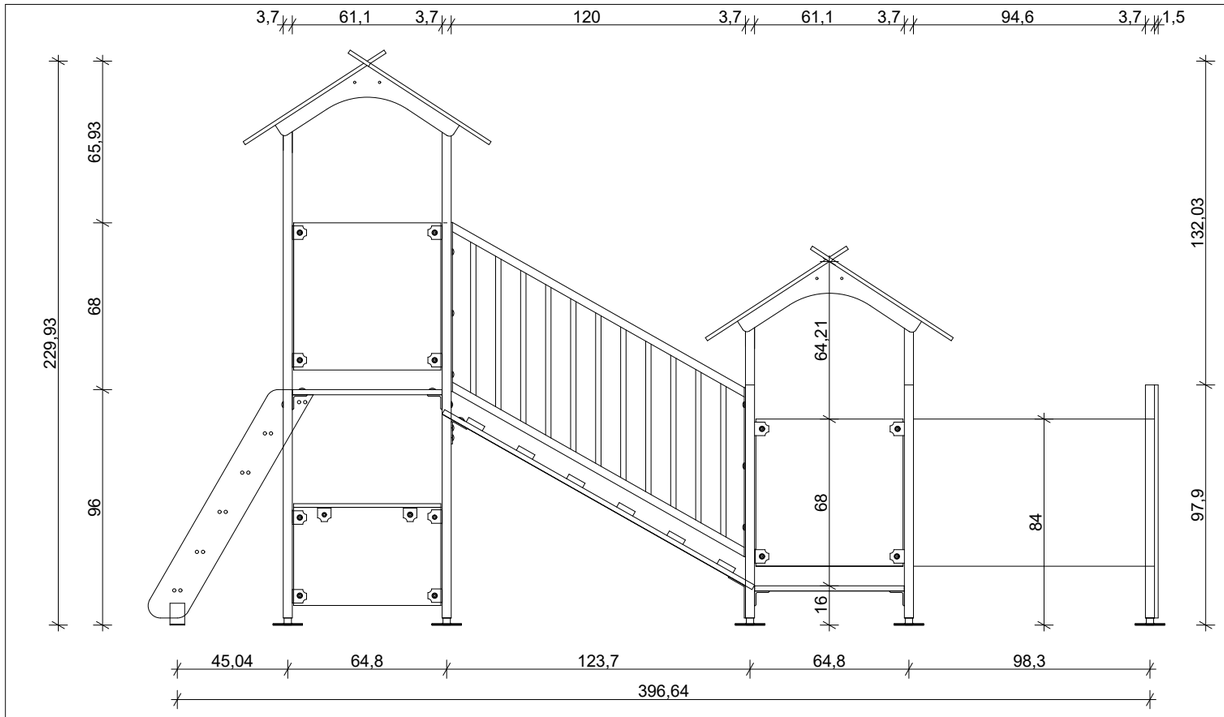

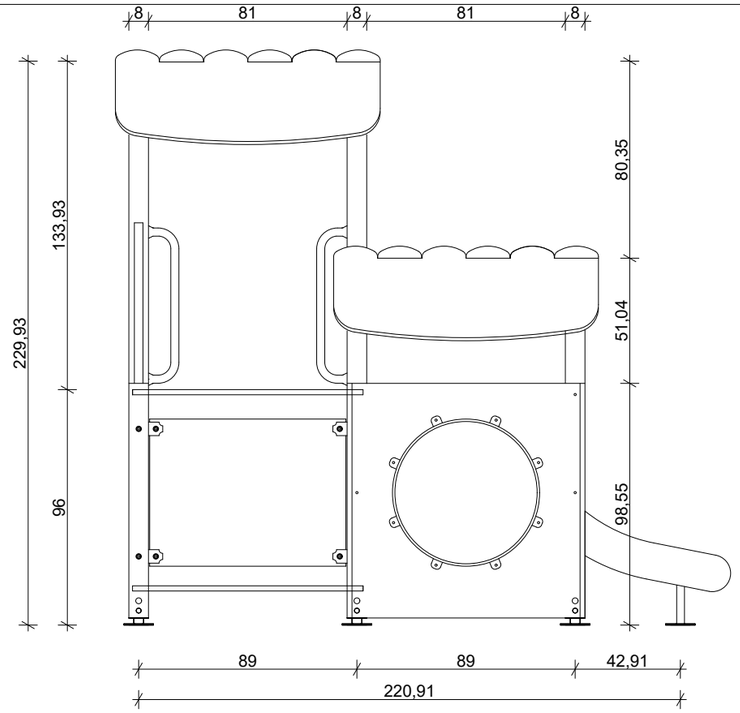

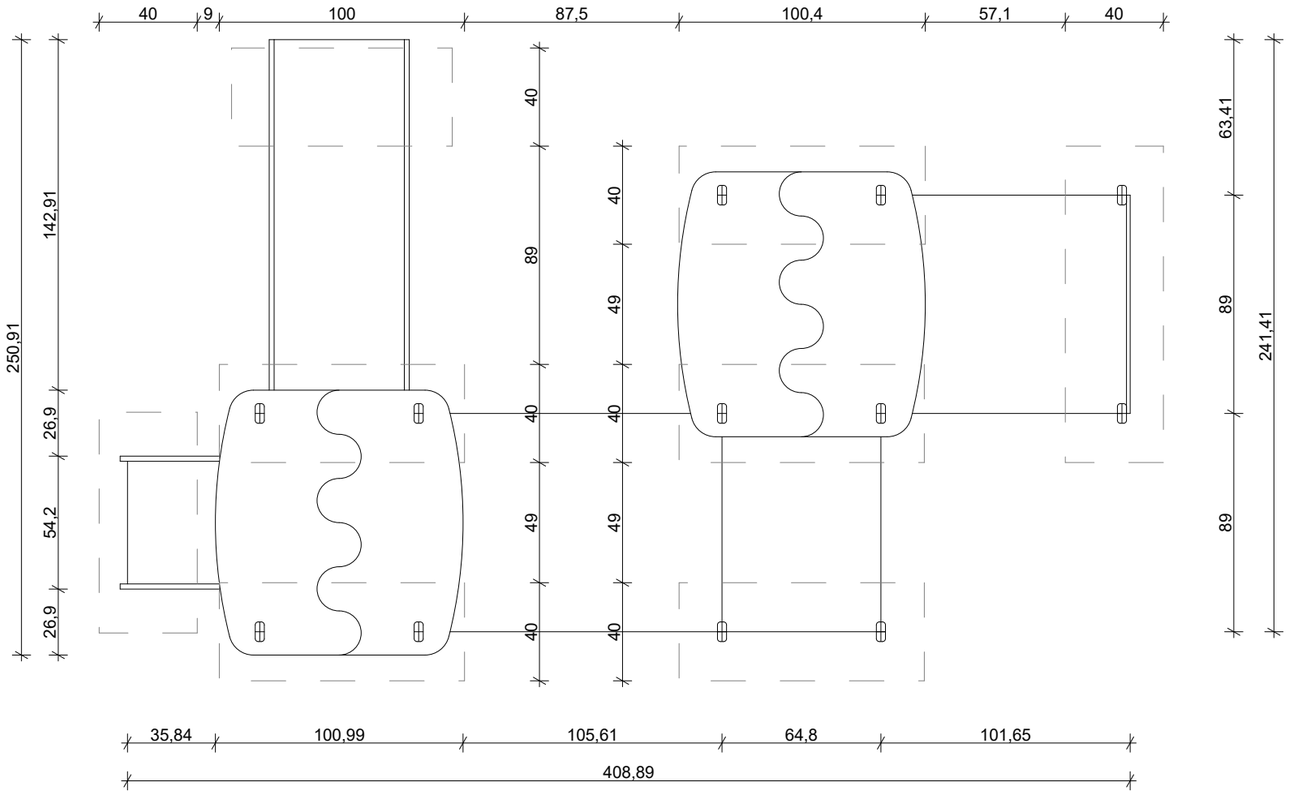

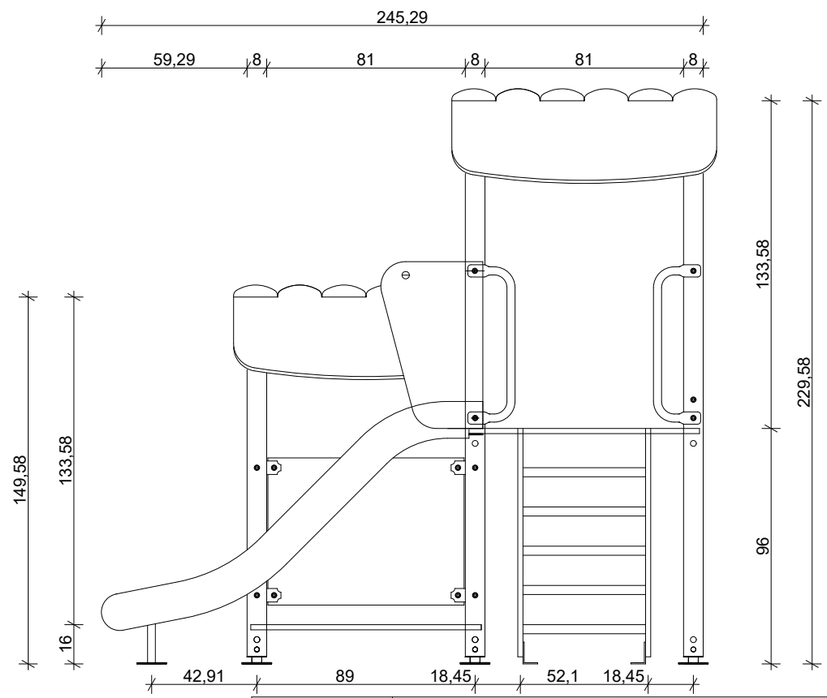

INVESTITOR:	USTANOVA ŠPORTSKI OBJEKTI KORČULA Trg Antuna i Stjepana Radića 1, 20260 Korčula		
GRAĐEVINA:	DJEČJE IGRALIŠTE ŽRNOVSKA BANJA K.Č.ZEM. 8972/7 i 8972/12 K. O. KORČULA		
SADRŽAJ:	DJEČ.IGRA.SPRAVA br.1_KOMBINIRANO IGRALO kao tip 8550 KOMPLET IGRALIŠTE KARLO		
T.D.:	TD 04/16	*DATUM:*	prosinac, 2016
FAZA:	GLAVNI PROJEKT	*MJERILO:*	1:25
PROJEKTANT:	MARKO NOBILO mag.ing.arch.		C.1
GLAVNI PROJEKTANT:	MARKO NOBILO mag.ing.arch.		

MARKO NOBILO mag.ing.arch. OVLAŠTENI ARHITEKT A 1877

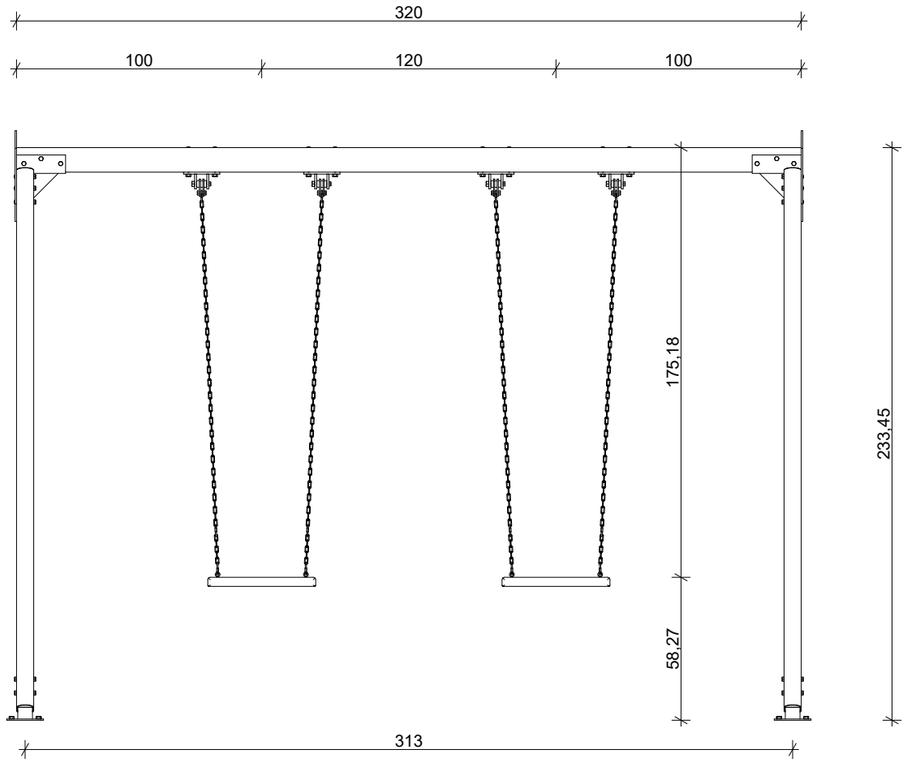

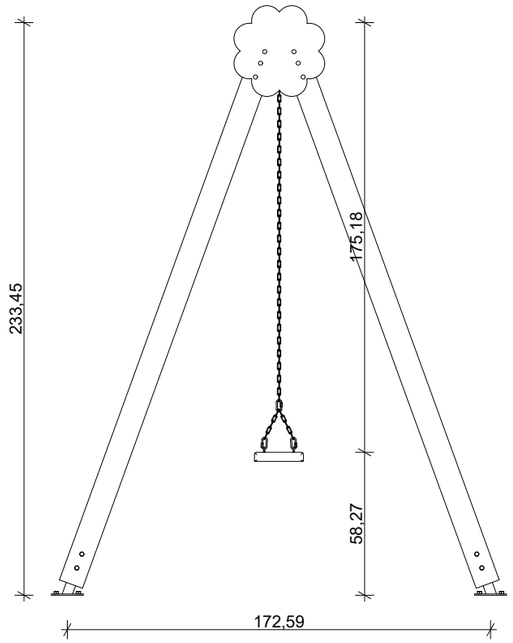

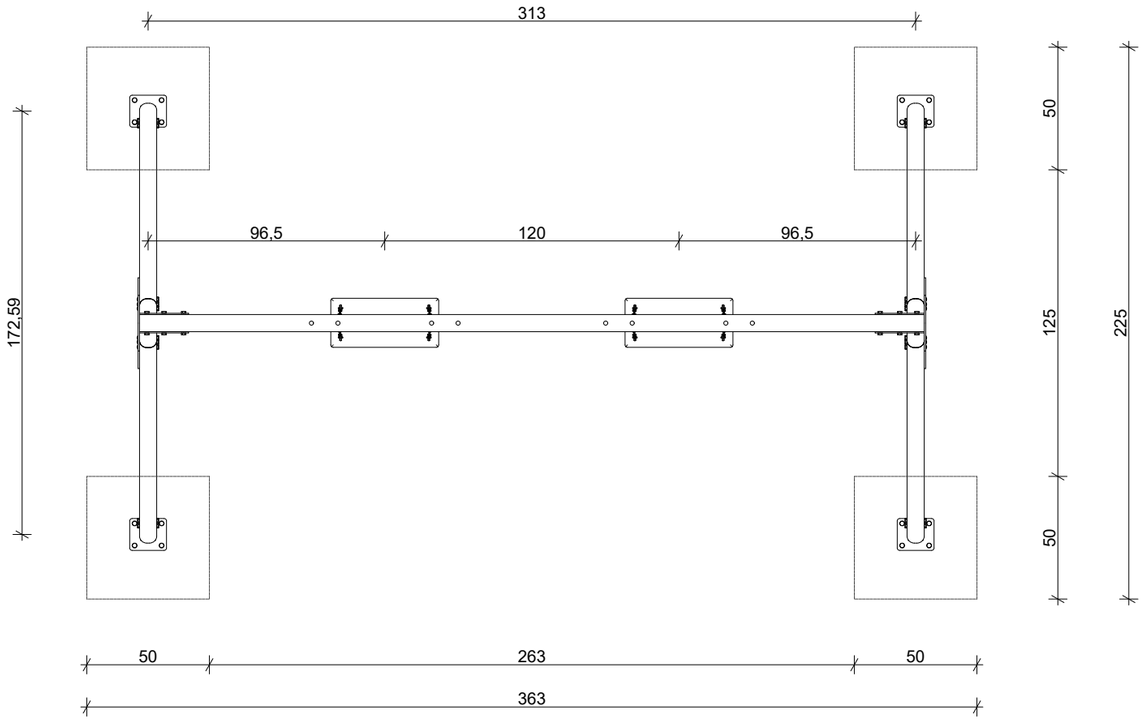

INVESTITOR:	USTANOVA ŠPORTSKI OBJEKTI KORČULA Trg Antuna i Stjepana Radića 1, 20260 Korčula		
GRAĐEVINA:	DJEČJE IGRALIŠTE ŽRNOVSKA BANJA K.Č.ZEM. 8972/7 i 8972/12 K. O. KORČULA		
SADRŽAJ:	DJEČ.IGRA.SPRAVA br.2_LJULJAČKA kao tip 8110 LJULJAČKA		
T.D.:	TD 04/16	*DATUM:* prosinac, 2016	
FAZA:	GLAVNI PROJEKT	*MJERILO:* 1:25	
PROJEKTANT:	MARKO NOBILO mag.ing.arch.		C.2
GLAVNI PROJEKTANT:	MARKO NOBILO mag.ing.arch.		

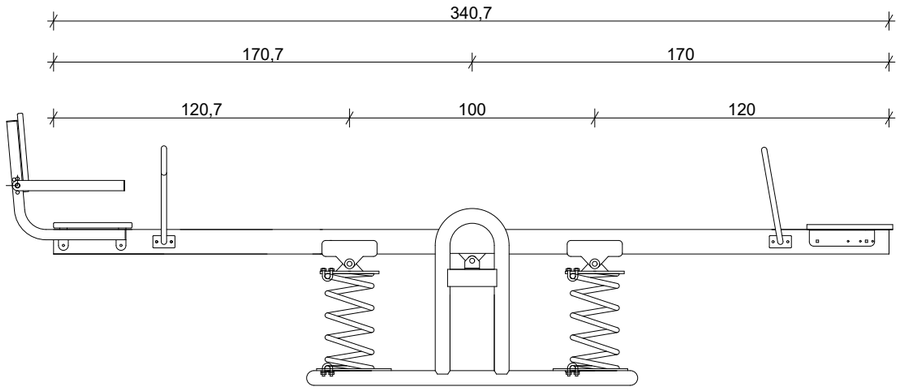

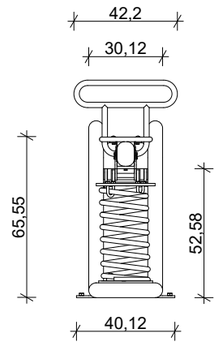

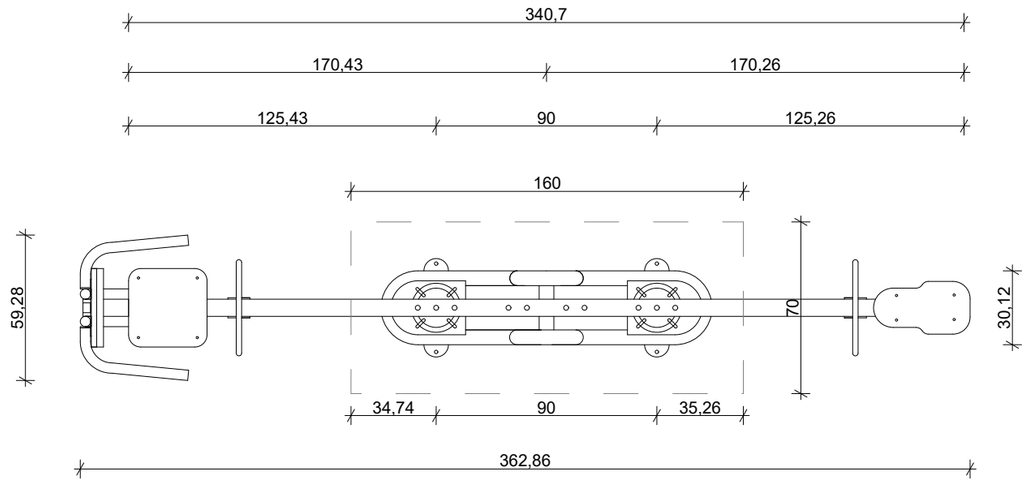

INVESTITOR:	USTANOVA ŠPORTSKI OBJEKTI KORČULA Trg Antuna i Stjepana Radića 1, 20260 Korčula		
GRAĐEVINA:	DJEČJE IGRALIŠTE ŽRNOVSKA BANJA K.Č.ZEM. 8972/7 i 8972/12 K. O. KORČULA		
SADRŽAJ:	DJEČ.IGRA.SPRAVA br.3_KLACKALICA kao tip 8170 KLACKALICA S OPRUGAMA		
T.D.:	TD 04/16	*DATUM:* prosinac, 2016	
FAZA:	GLAVNI PROJEKT	*MJERILO:* 1:25	
PROJEKTANT:	MARKO NOBILO mag.ing.arch.		C.3
GLAVNI PROJEKTANT:	MARKO NOBILO mag.ing.arch.		

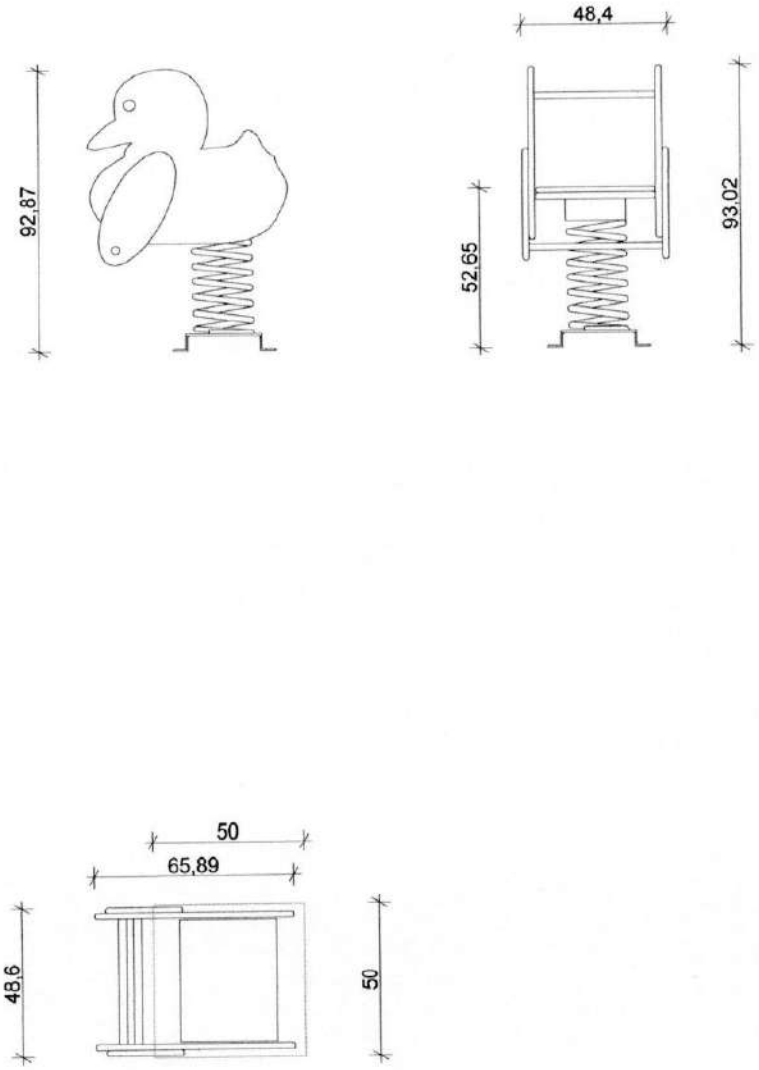

MARKO NOBILO
mag.ing.arch.
OVLAŠTENI ARHITEKT
A 4075

INVESTITOR:	USTANOVA ŠPORTSKI OBJEKTI KORČULA Trg Antuna i Stjepana Radića 1, 20260 Korčula		
GRAĐEVINA:	DJEČJE IGRALIŠTE ŽRNOVSKA BANJA K.Č.ZEM. 8972/7 i 8972/12 K. O. KORČULA		
SADRŽAJ:	DJEČ.IGRA.SPRAVA br.4_NJIHALICA kao tip 8008 OPRUŽNA NJIHALICA PATKA		
T.D.:	TD 04/16	*DATUM:*	prosinac, 2016
FAZA:	GLAVNI PROJEKT	*MJERILO:*	1:25,
PROJEKTANT:	MARKO NOBILO mag.ing.arch.		C.4
GLAVNI PROJEKTANT:	MARKO NOBILO mag.ing.arch.		

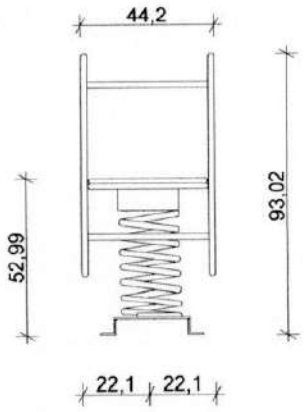

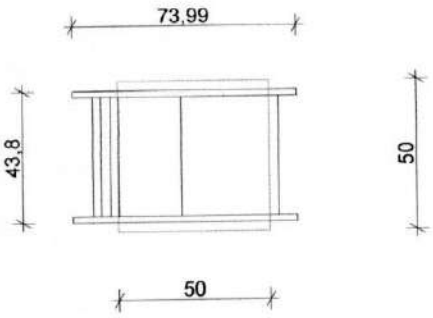

MARKO NOBILO
mag.ing.arch.
OVLAŠTENI ARHITEKT
A 4075

INVESTITOR:	USTANOVA ŠPORTSKI OBJEKTI KORČULA Trg Antuna i Stjepana Radića 1, 20260 Korčula		
GRADEVINA:	DJEČJE IGRALIŠTE ŽRNOVSKA BANJA K.Č.ZEM. 8972/7 i 8972/12 K. O. KORČULA		
SADRŽAJ:	DJEČ.IGRA.SPRAVA br.5_NJIHALICA kao tip 8009 OPRUŽNA NJIHALICA MORSKI KONJIĆ		
T.D.:	TD 04/16	*DATUM:*	prosinac, 2016
FAZA:	GLAVNI PROJEKT	*MJERILO:*	1:25,
PROJEKTANT:	MARKO NOBILO mag.ing.arch.		C.5
GLAVNI PROJEKTANT:	MARKO NOBILO mag.ing.arch.		

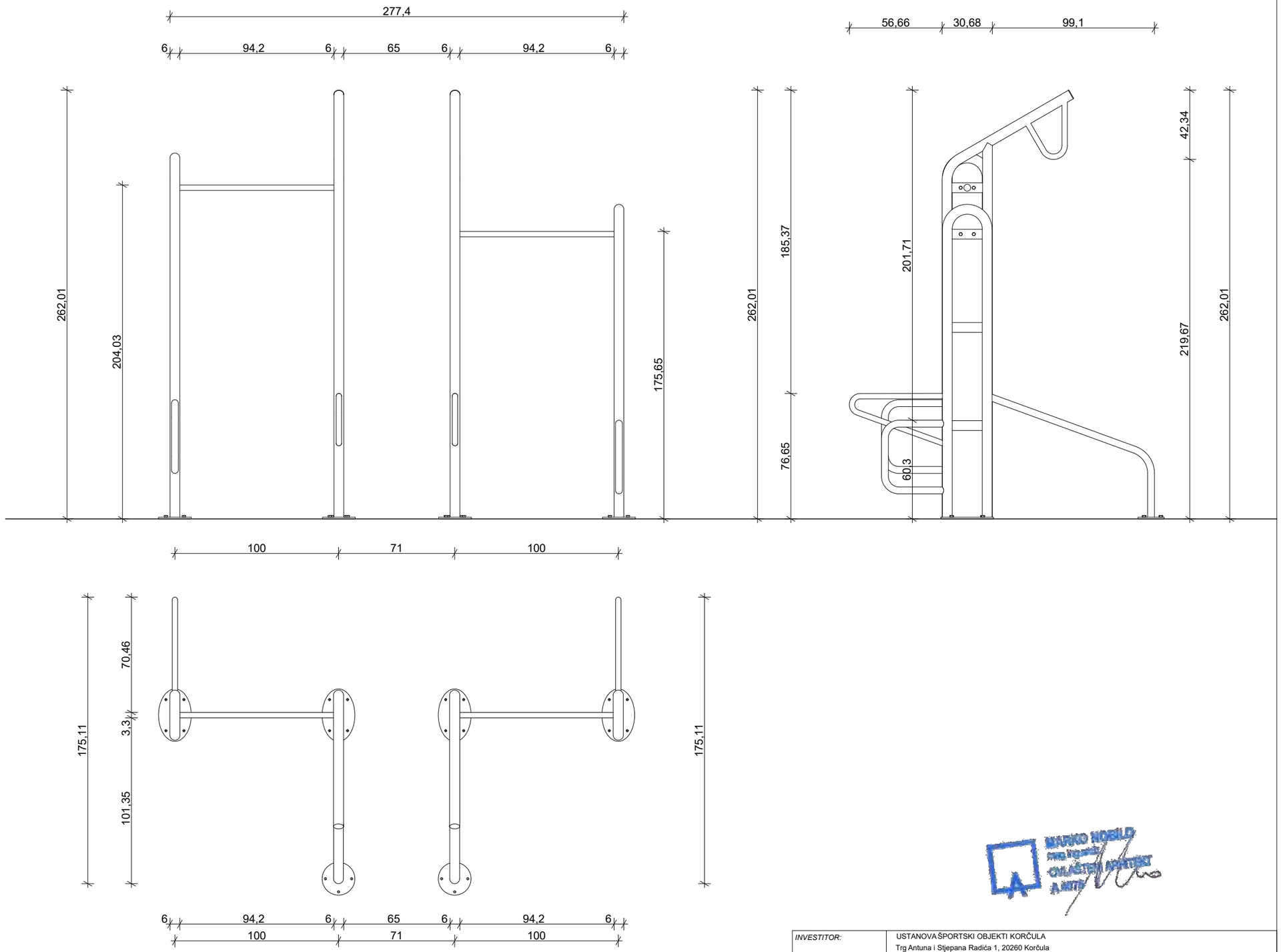

INVESTITOR:	USTANOVA ŠPORTSKI OBJEKTI KORČULA Trg Antuna i Stjepana Radića 1, 20260 Korčula		
GRAĐEVINA:	DJEČJE IGRALIŠTE ŽRNOVSKA BANJA K.Č.ZEM. 8972/7 i 8972/12 K. O. KORČULA		
SADRŽAJ:	SPRAVA FITNESS 1_UNIVERZALNE ŠIPKE kao tip 9300		
T.D.:	TD 04/16	*DATUM:* prosinac, 2016	
FAZA:	GLAVNI PROJEKT	*MJERILO:* 1:25	
PROJEKTANT:	MARKO NOBILO mag.ing.arch.		D.1
GLAVNI PROJEKTANT:	MARKO NOBILO mag.ing.arch.		

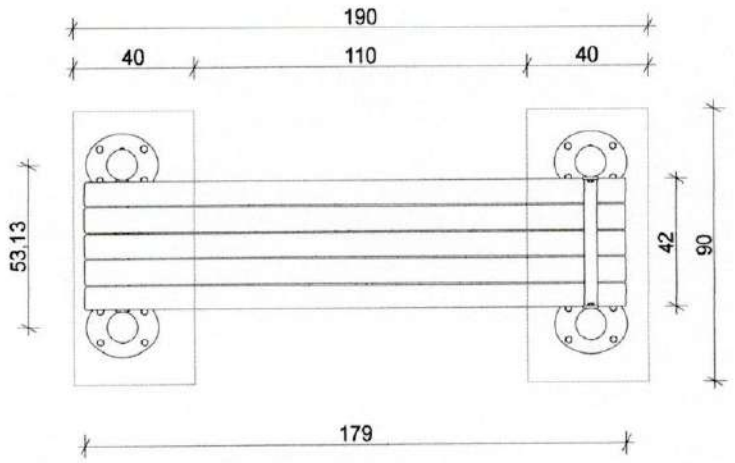

MARKO NOBILO
mag.ing.arch.
OVLAŠTENI ARHITEKT
A 4075

INVESTITOR:	USTANOVA ŠPORTSKI OBJEKTI KORČULA Trg Antuna i Stjepana Radića 1, 20260 Korčula		
GRAĐEVINA:	DJEČJE IGRALIŠTE ŽRNOVSKA BANJA K.Č.ZEM. 8972/7 i 8972/12 K. O. KORČULA		
SADRŽAJ:	SPRAVA FITNESS 2_KOSA KLUPA kao tip 9168		
T.D.:	TD 04/16	*DATUM:*	prosinac, 2016
FAZA:	GLAVNI PROJEKT	*MJERILO:*	1:25,
PROJEKTANT:	MARKO NOBILO mag.ing.arch.		D.2
GLAVNI PROJEKTANT:	MARKO NOBILO mag.ing.arch.		

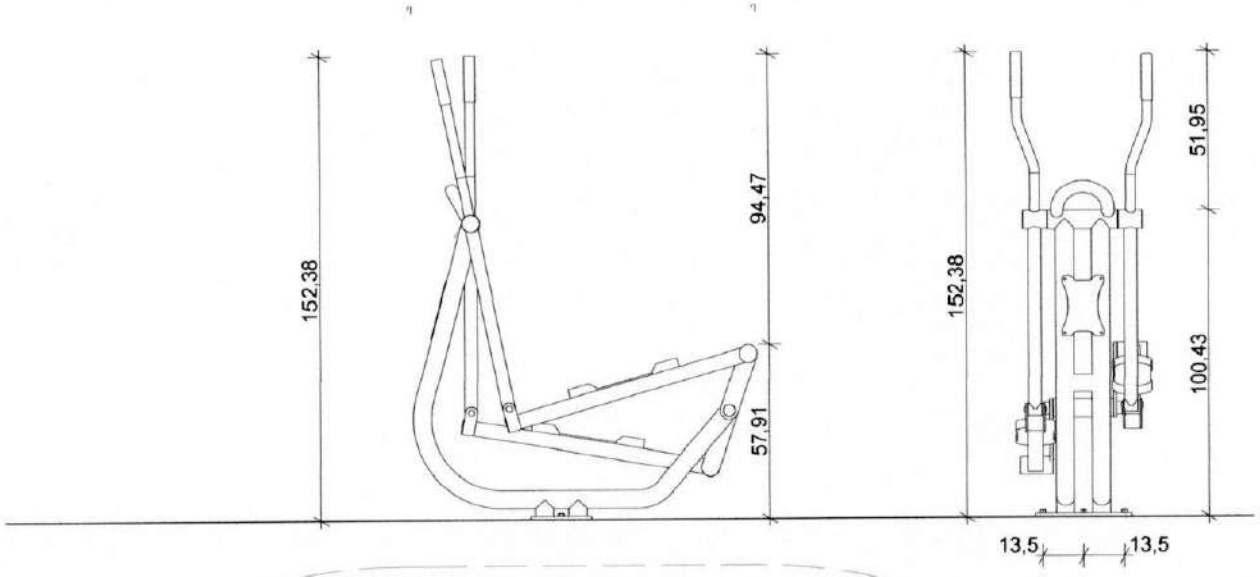

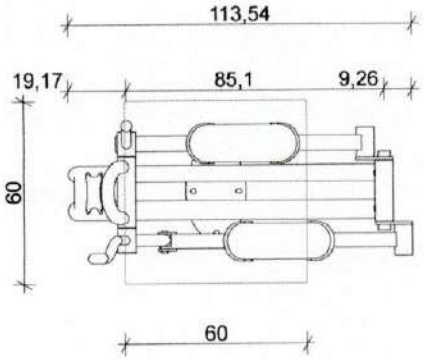

MARKO NOBILO
mag.ing.arch.
OVLAŠTENI ARHITEKT
A 4075

INVESTITOR:	USTANOVA ŠPORTSKI OBJEKTI KORČULA Trg Antuna i Stjepana Radića 1, 20260 Korčula		
GRAĐEVINA:	DJEČJE IGRALIŠTE ŽRNOVSKA BANJA K.Č.ZEM. 8972/7 i 8972/12 K. O. KORČULA		
SADRŽAJ:	SPRAVA FITNESS 3_ELIPTIČNA HODALICA kao tip 9110		
T.D.:	TD 04/16	*DATUM:*	prosinac, 2016
FAZA:	GLAVNI PROJEKT	*MJERILO:*	1:25
PROJEKTANT:	MARKO NOBILO mag.ing.arch.		D.3
GLAVNI PROJEKTANT:	MARKO NOBILO mag.ing.arch.		

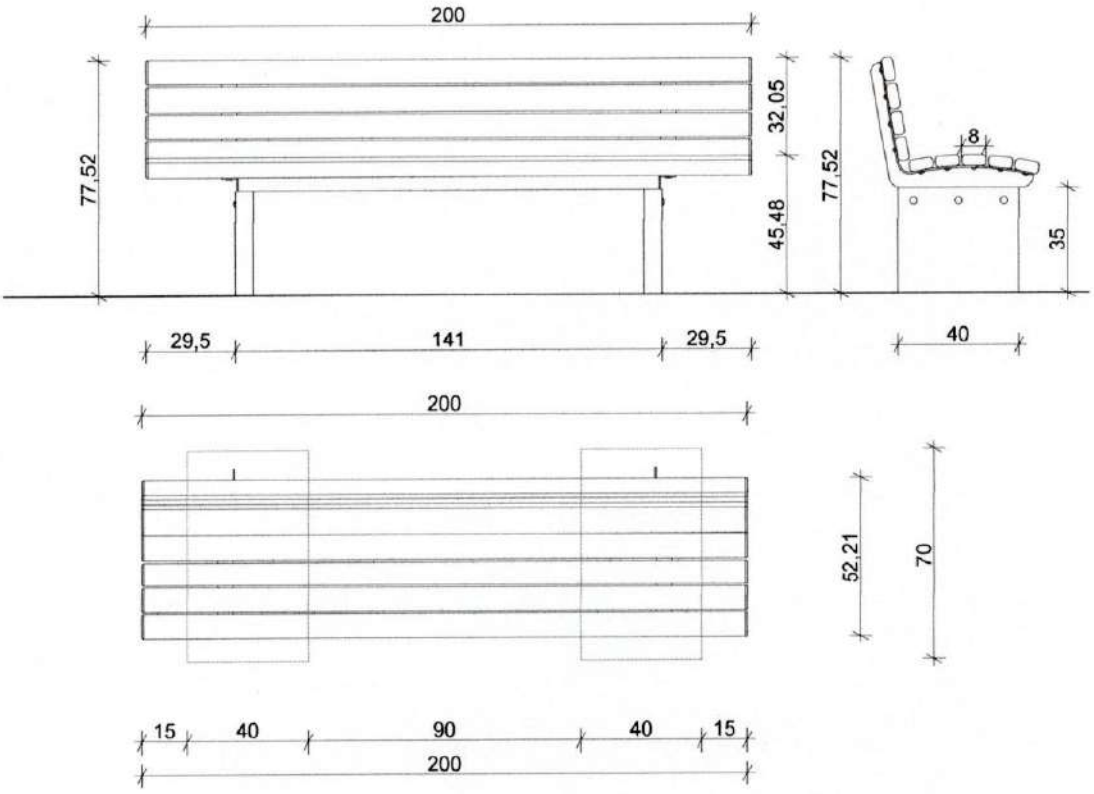

MARKO NOBILO
mag. ing arch.
OVLAŠTENI ARHITEKT
A 4075

INVESTITOR:	USTANOVA ŠPORTSKI OBJEKTI KORČULA Trg Antuna i Stjepana Radića 1, 20260 Korčula		
GRAĐEVINA:	DJEČJE IGRALIŠTE ŽRNOVSKA BANJA K.Č.ZEM. 8972/7 i 8972/12 K. O. KORČULA		
SADRŽAJ:	URBANA OPREMA 1_KLUPA ZA SJEDANJE (kao TIP 3321 KLUPA ČELIK-ALUMINIJ)		
T.D.:	*TD 04/16*	*DATUM:*	*prosinac, 2016*
FAZA:	GLAVNI PROJEKT	*MJERILO:*	1:25
PROJEKTANT:	MARKO NOBILO mag.ing.arch.		E.1
GLAVNI PROJEKTANT:	MARKO NOBILO mag.ing.arch.		

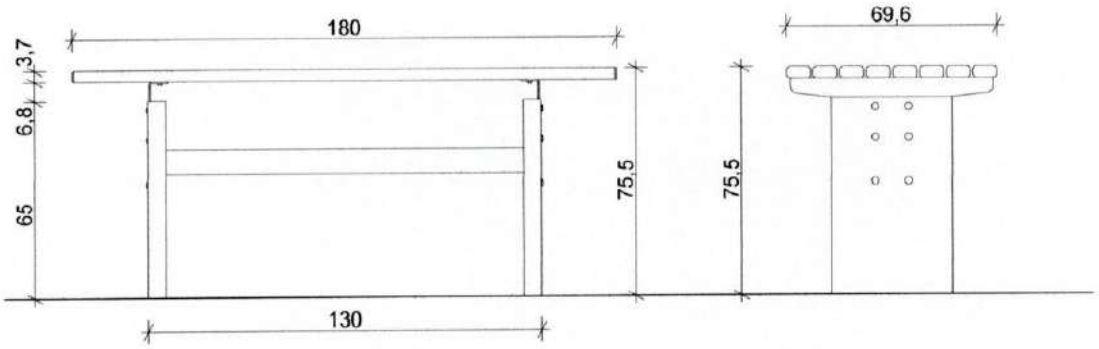

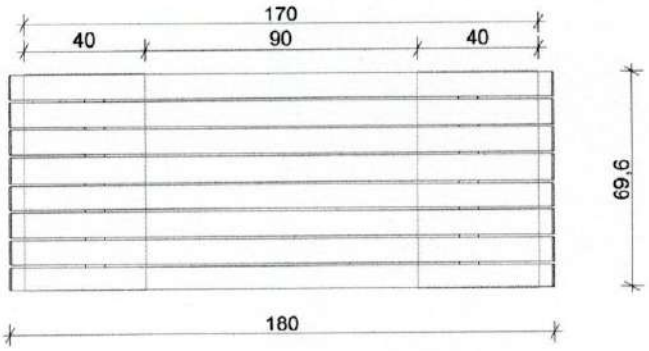

MARKO NOBILO
mag.ing.arch.
OVLAŠTENI ARHITEKT
A 4075

INVESTITOR:	USTANOVA ŠPORTSKI OBJEKTI KORČULA Trg Antuna i Stjepana Radića 1, 20260 Korčula		
GRAĐEVINA:	DJEČJE IGRALIŠTE ŽRNOVSKA BANJA K.Č.ZEM. 8972/7 i 8972/12 K. O. KORČULA		
SADRŽAJ:	URBANA OPREMA 2_STOL (kaoTIP 3326 STOL ČELIK-ALUMINIJ)		
T.D.:	TD 04/16	*DATUM:*	prosinac, 2016
FAZA:	GLAVNI PROJEKT	*MJERILO:*	1:25, 1:1
PROJEKTANT:	MARKO NOBILO mag.ing.arch.		E.2
GLAVNI PROJEKTANT:	MARKO NOBILO mag.ing.arch.		

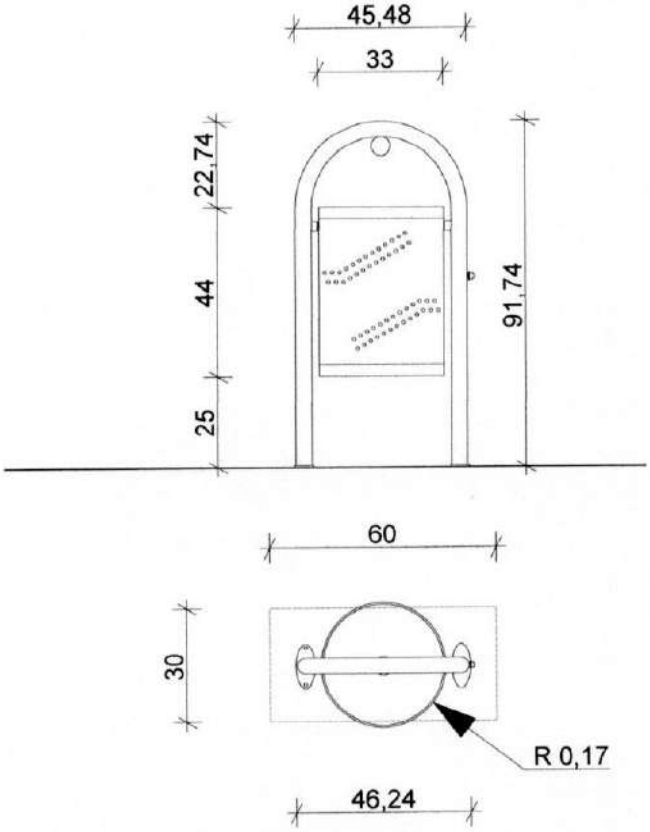

MARKO NOBILO
mag ing arch.
OVLAŠTENI ARHITEKT
A 4075

INVESTITOR:	USTANOVA ŠPORTSKI OBJEKTI KORČULA Trg Antuna i Stjepana Radića 1, 20260 Korčula		
GRAĐEVINA:	DJEČJE IGRALIŠTE ŽRNOVSKA BANJA K.Č.ZEM. 8972/7 i 8972/12 K. O. KORČULA		
SADRŽAJ:	URBANA OPREMA 3_KOŠ ZA OTPATKE (kaoTIP 2001 KOŠ 35L "VALPOVO" SA KUGLOM)		
T.D.:	TD 04/16	DATUM:	prosinac, 2016
FAZA:	GLAVNI PROJEKT	MJERILO:	1:20
PROJEKTANT:	MARKO NOBILO mag.ing.arch.		E.3
GLAVNI PROJEKTANT:	MARKO NOBILO mag.ing.arch.		

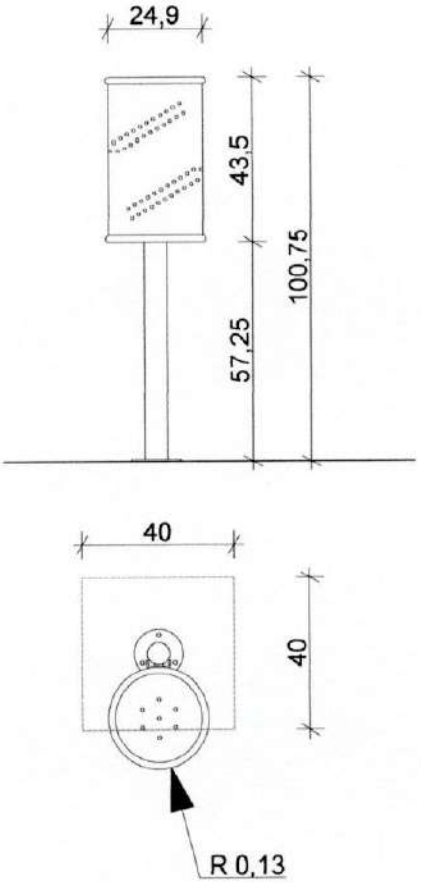

MARKO NOBILO
mag.ing.arch.
OVLAŠTENI ARHITEKT
A 4075

INVESTITOR:	USTANOVA ŠPORTSKI OBJEKTI KORČULA Trg Antuna i Stjepana Radića 1, 20260 Korčula		
GRAĐEVINA:	DJEČJE IGRALIŠTE ŽRNOVSKA BANJA K.Č.ZEM. 8972/7 i 8972/12 K. O. KORČULA		
SADRŽAJ:	URBANA OPREMA 4_KOŠ ZA OTPATKE (kaoTIP 2008 KOŠ PERFORIRANI LIM 25L)		
T.D.:	TD 04/16	DATUM:	prosinac, 2016
FAZA:	GLAVNI PROJEKT	MJERILO:	1:20
PROJEKTANT:	MARKO NOBILO mag.ing.arch.		E.4
GLAVNI PROJEKTANT:	MARKO NOBILO mag.ing.arch.		

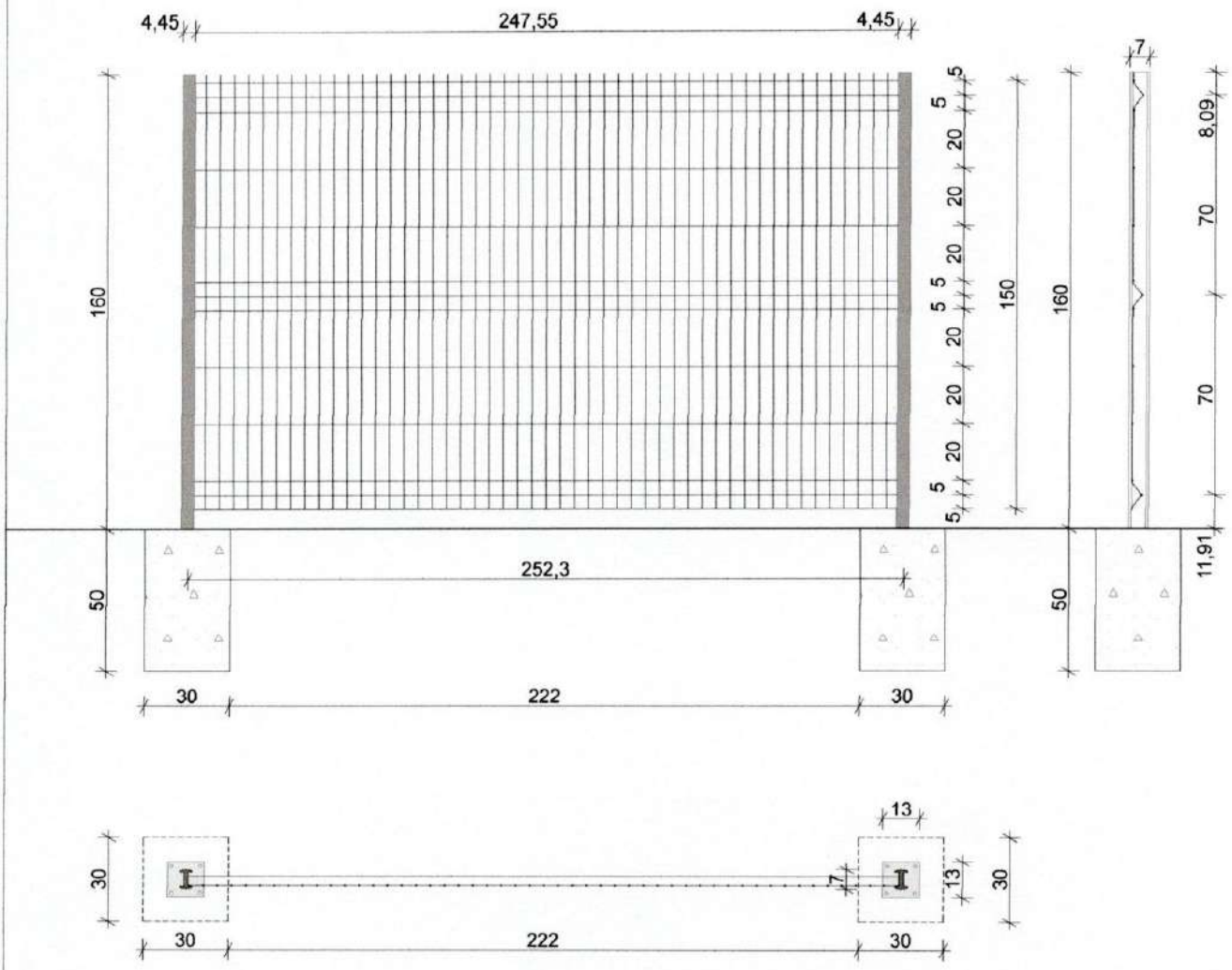

MARKO NOBILO
mag.ing.arch.
OVLAŠTENI ARHITEKT
A 4075

INVESTITOR:	USTANOVA ŠPORTSKI OBJEKTI KORČULA Trg Antuna i Stjepana Radića 1, 20260 Korčula		
GRAĐEVINA:	DJEČJE IGRALIŠTE ŽRNOVSKA BANJA K.Č.ZEM. 8972/7 i 8972/12 K. O. KORČULA		
SADRŽAJ:	URBANA OPREMA 5_ZAŠTITNA OGRADA		
T.D.:	TD 04/16	DATUM:	prosinac, 2016
FAZA:	GLAVNI PROJEKT	MJERILO:	1:25
PROJEKTANT:	MARKO NOBILO mag.ing.arch.		E.5
GLAVNI PROJEKTANT:	MARKO NOBILO mag.ing.arch.		

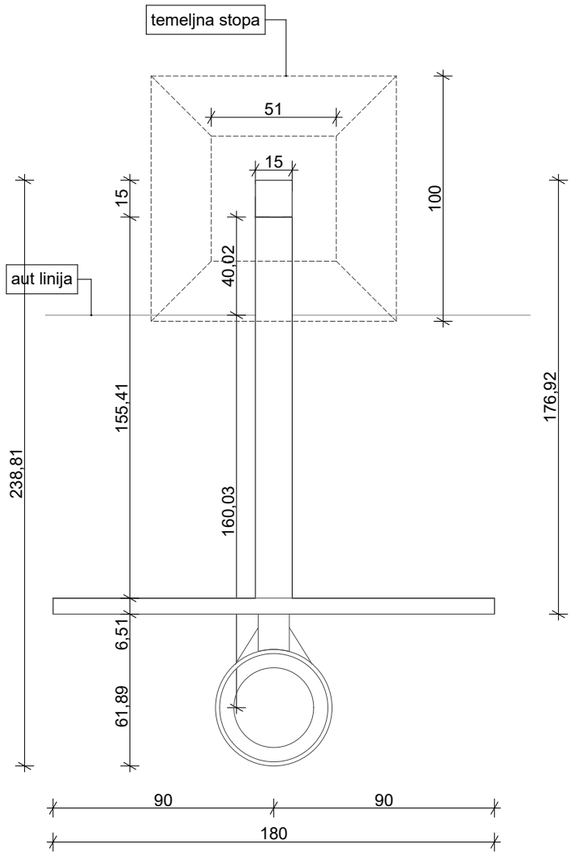

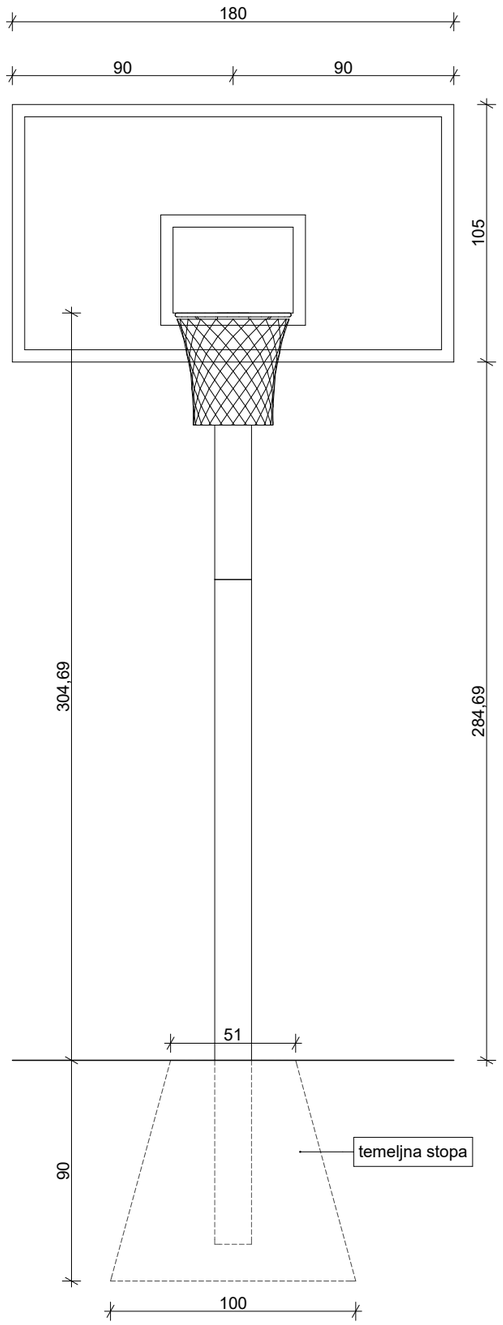

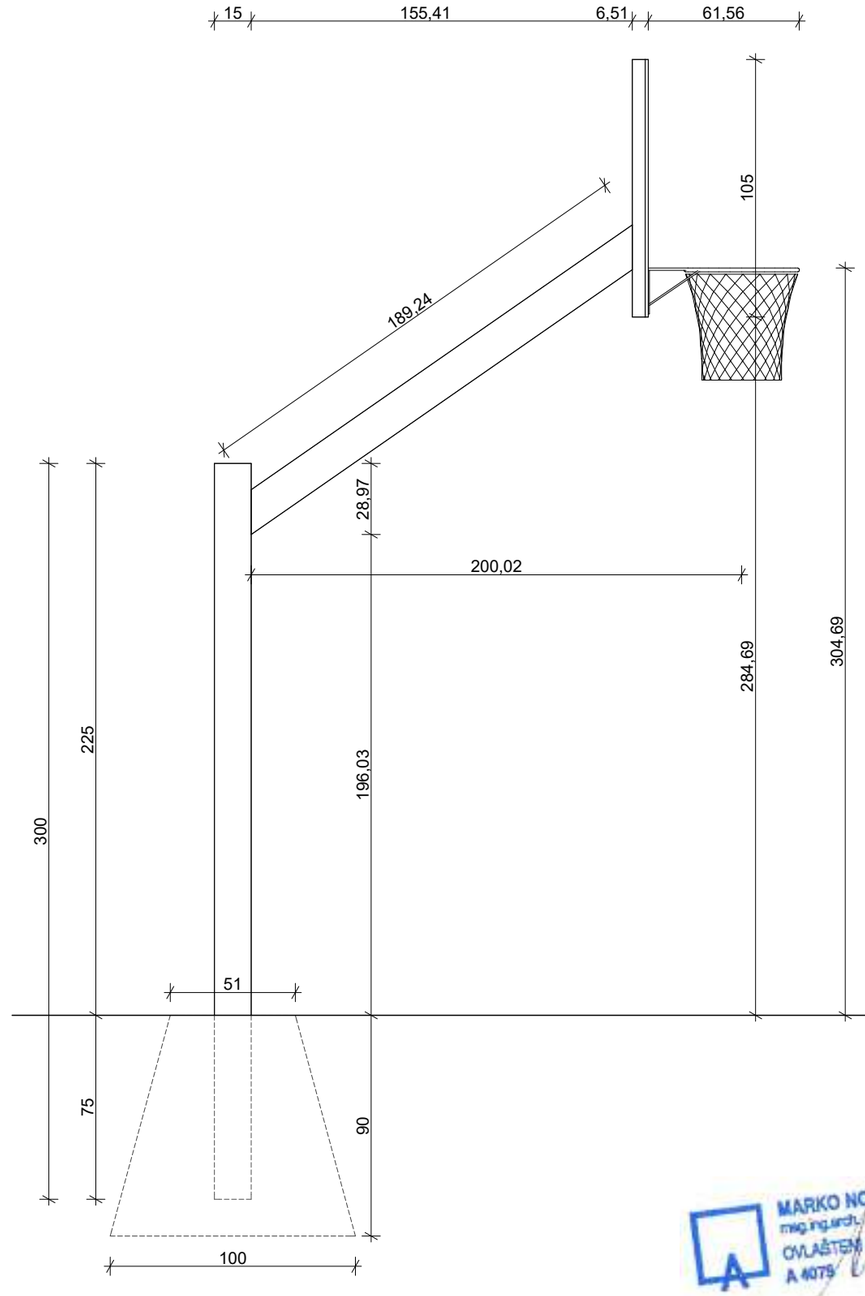

MARKO NOBILO
mag.ing.arch.
OVLAŠTENI ARHITEKT
A 4079

INVESTITOR:	USTANOVA ŠPORTSKI OBJEKTI KORČULA Trg Antuna i Stjepana Radića 1, 20260 Korčula		
GRAĐEVINA:	DJEČJE IGRALIŠTE ŽRNOVSKA BANJA K.Č.ZEM. 8972/7 i 8972/12 K. O. KORČULA		
SADRŽAJ:	SPORTSKA OPREMA 1_KOŠ ZA KOŠARKU		
T.D.:	TD 04/16	*DATUM:* prosinac, 2016	
FAZA:	GLAVNI PROJEKT	*MJERILO:* 1:25	
PROJEKTANT:	MARKO NOBILO mag.ing.arch.		F.1
GLAVNI PROJEKTANT:	MARKO NOBILO mag.ing.arch.		

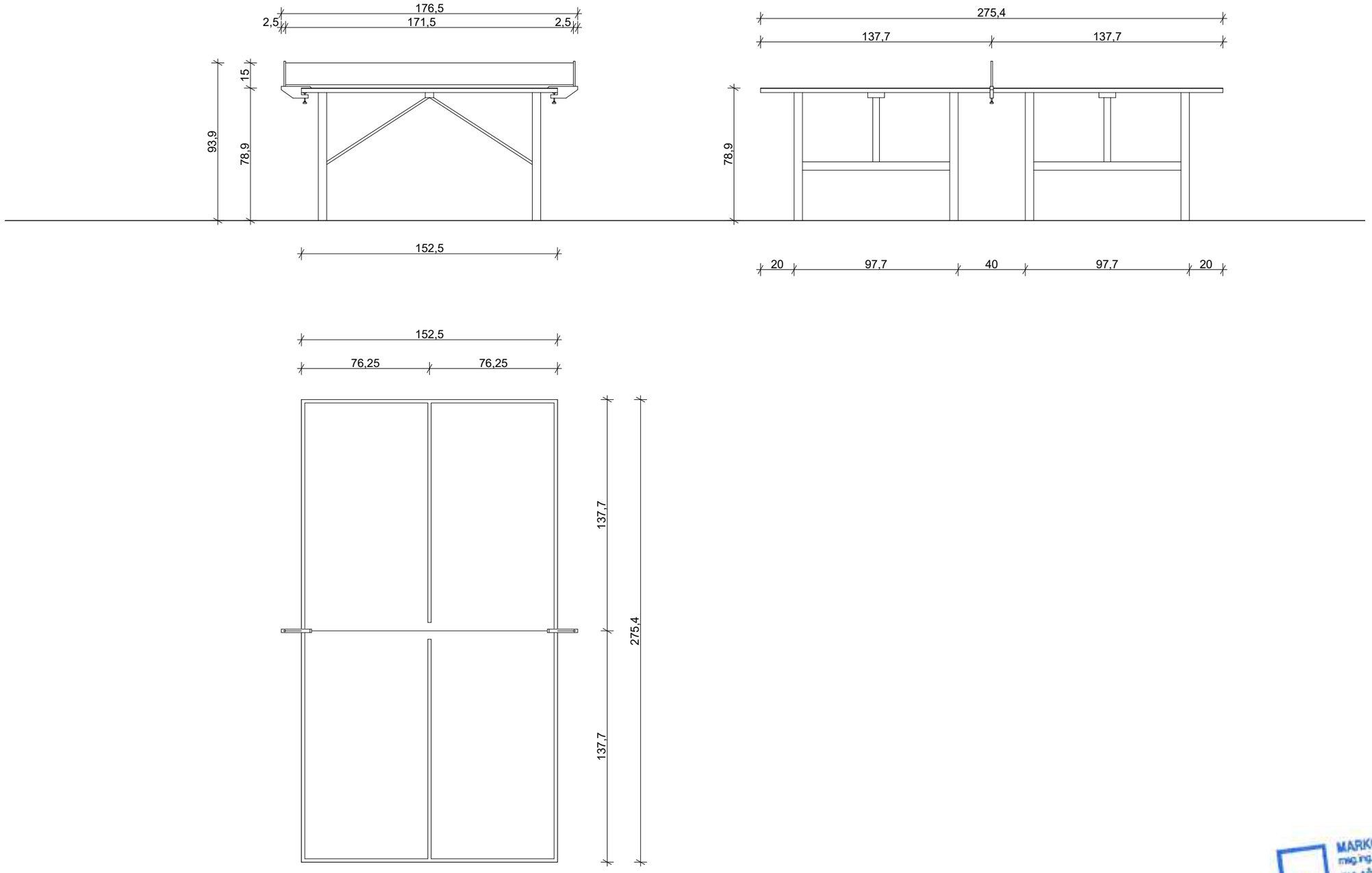

MARKO NOBILO
mag.ing.arch.
OVLAŠTENI ARHITEKT
A 4079

INVESTITOR:	USTANOVA ŠPORTSKI OBJEKTI KORČULA Trg Antuna i Stjepana Radića 1, 20260 Korčula		
GRAĐEVINA:	DJEČJE IGRALIŠTE ŽRNOVSKA BANJA K.Č.ZEM. 8972/7 i 8972/12 K. O. KORČULA		
SADRŽAJ:	SPORTSKA OPREMA 2_STOL ZA STOLNI TENIS NA OTVORENOM		
T.D.:	TD 04/16	*DATUM:* prosinac, 2016	
FAZA:	GLAVNI PROJEKT	*MJERILO:* 1:25	
PROJEKTANT:	MARKO NOBILO mag.ing.arch.		F.2
GLAVNI PROJEKTANT:	MARKO NOBILO mag.ing.arch.		

Temelji za:

SPR. FIT.br.1_UNIVERZALNE ŠIPKE tip 9300

Beton C 20/25
Nakon ulijevanja treba
proći 72 sata prije
montiranja opreme.

1,168 m3

2803 kg

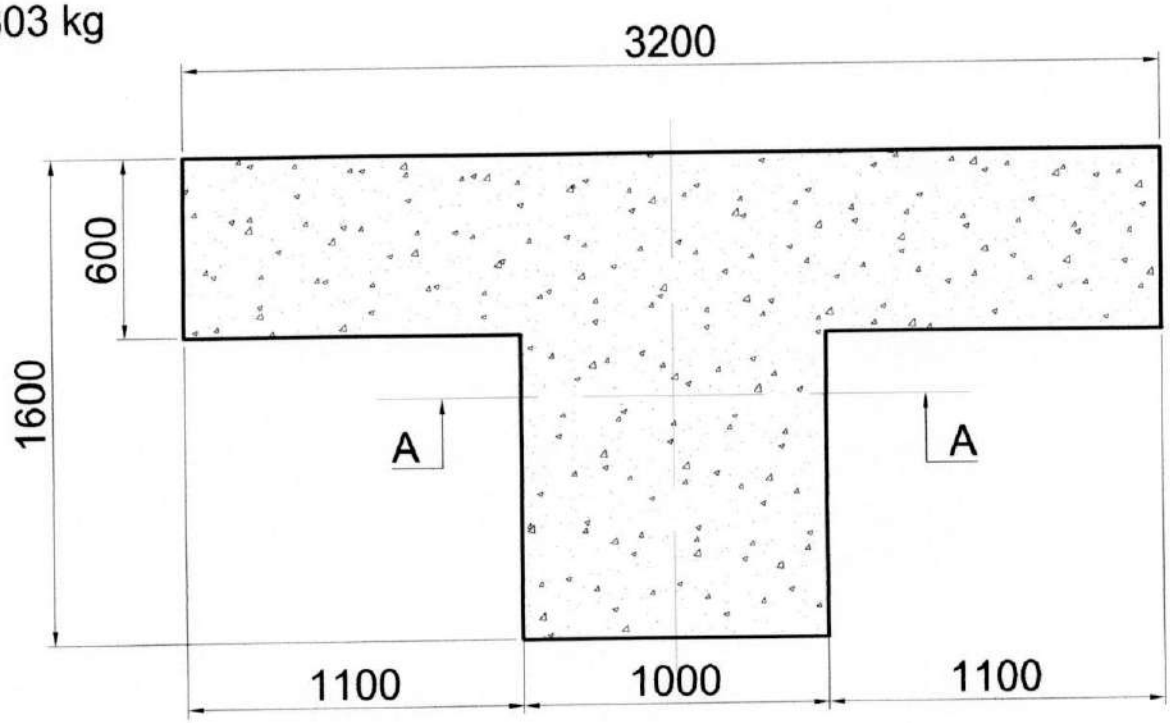

"A-A"

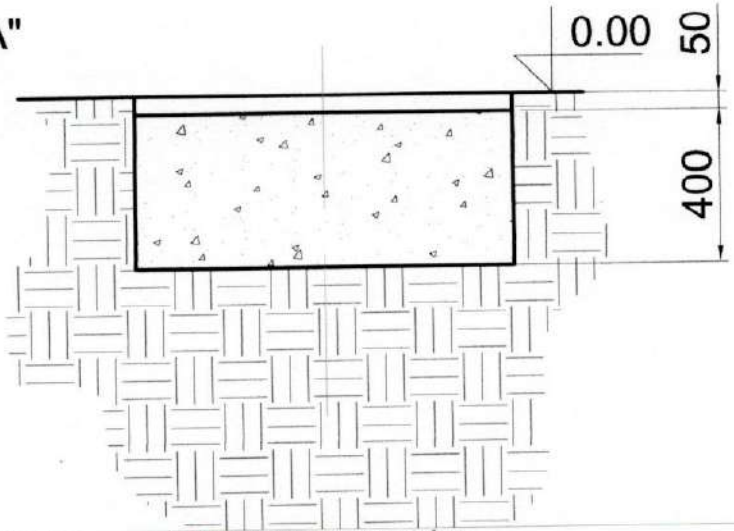

INVESTITOR:	USTANOVA ŠPORTSKI OBJEKTI KORČULA Trg Antuna i Stjepana Radića 1, 20260 Korčula		
GRAĐEVINA:	DJEČJE IGRALIŠTE ŽRNOVSKA BANJA K.Č.ZEM. 8972/7 i 8972/12 K. O. KORČULA		
SADRŽAJ:	DETALJ TEMELJA_SPR. FIT.br.1_UNIVERZALNE ŠIPKE tip 9300		
T.D.:	TD 04/16	DATUM:	prosinac, 2016
FAZA:	GLAVNI PROJEKT	MJERILO:	
PROJEKTANT:	MARKO NOBILO mag.ing.arch.		G.1
GLAVNI PROJEKTANT:	MARKO NOBILO mag.ing.arch.		

MARKO NOBILO
mag ing arch
OVLAŠTENI ARHITEKT
A 4075

Temelji za:

SPR. FIT.br.2_KOSA KLUPA tip 9168

Beton C 20/25
Nakon ulijevanja treba
proći 72 sata prije
montiranja opreme.

0,216 m3

520 kg

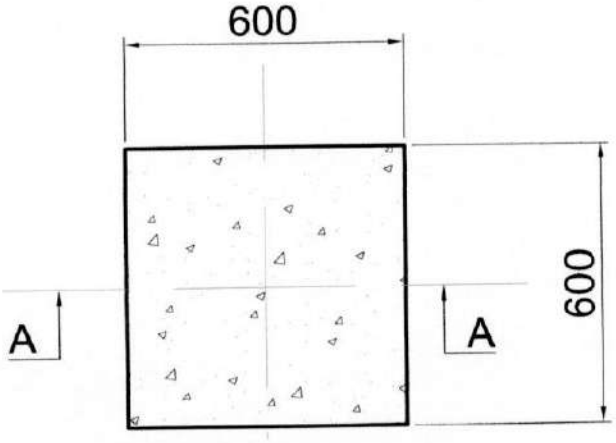

"A-A"

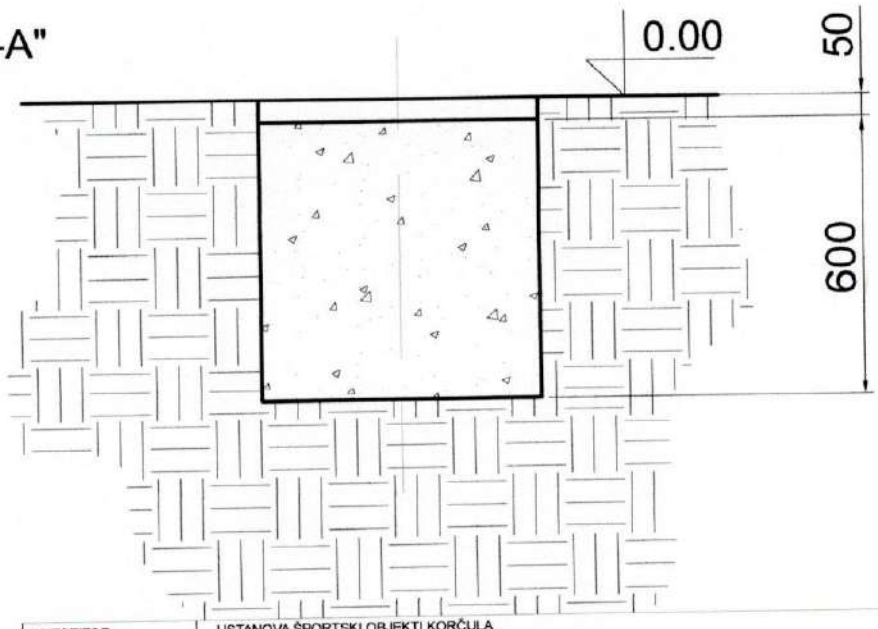

MARKO NOBILO
mag.ing.arch.
OVLAŠTENI ARHITEKT
A 4075

INVESTITOR:	USTANOVA ŠPORTSKI OBJEKTI KORČULA Trg Antuna i Stjepana Radića 1, 20260 Korčula		
GRAĐEVINA:	DJEČJE IGRALIŠTE ŽRNOVSKA BANJA K.Č.ZEM. 8972/7 i 8972/12 K. O. KORČULA		
SADRŽAJ:	DETALJ TEMELJA_SPR. FIT.br.2_KOSA KLUPA tip 9168		
T.D.:	TD 04/16	DATUM:	prosinac, 2016
FAZA:	GLAVNI PROJEKT	MJERILO:	
PROJEKTANT:	MARKO NOBILO mag.ing.arch.		G.2
GLAVNI PROJEKTANT:	MARKO NOBILO mag.ing.arch.		

Temelji za:

SPR. FIT.br.3_ELIPTIČNA HODALICA tip 9110

Beton C 20/25
Nakon ulijevanja treba
proći 72 sata prije
montiranja opreme.

0,216 m3
520 kg

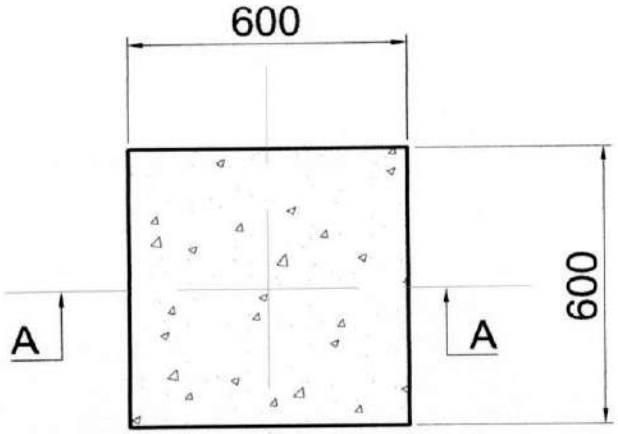

"A-A"

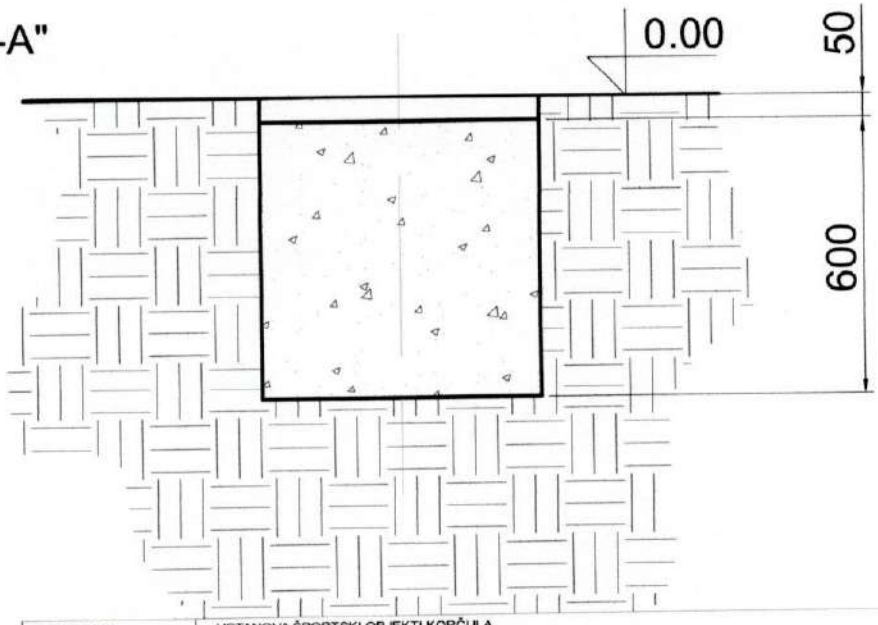

INVESTITOR:	USTANOVA ŠPORTSKI OBJEKTI KORČULA Trg Antuna i Stjepana Radića 1, 20260 Korčula		
GRAĐEVINA:	DJEČJE IGRALIŠTE ŽRNOVSKA BANJA K.Č.ZEM. 8972/7 i 8972/12 K. O. KORČULA		
SADRŽAJ:	DETALJ TEMELJA_SPR. FIT.br.3_ELIPTIČNA HODALICA tip 9110		
T.D.:	TD 04/16	DATUM:	prosinac, 2016
FAZA:	GLAVNI PROJEKT	MJERILO:	
PROJEKTANT:	MARKO NOBILO mag.ing.arch.		G.3
GLAVNI PROJEKTANT:	MARKO NOBILO mag.ing.arch.		

MARKO NOBILO
mag.ing.arch.
OVLAŠTENI ARHITEKT
A 4075

Temelji za:

URB. OPR.br.1_KLUPA SA NASLONJAČEM tip 3321

Beton C 20/25
Nakon ulijevanja treba
proći 72 sata prije
montiranja opreme.

0,17 m3

410 kg

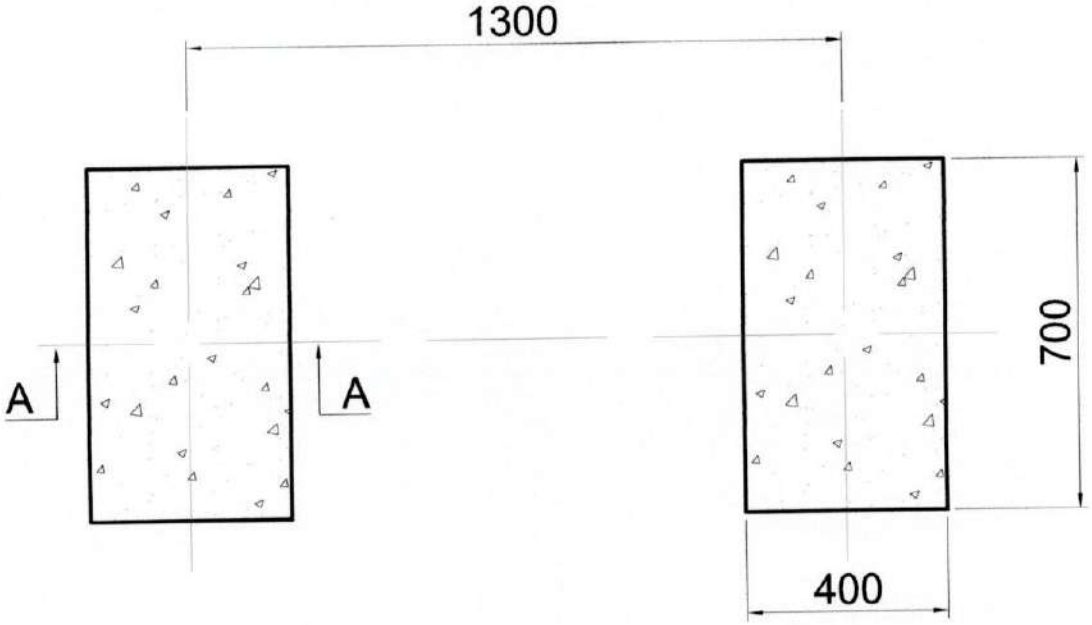

"A-A"

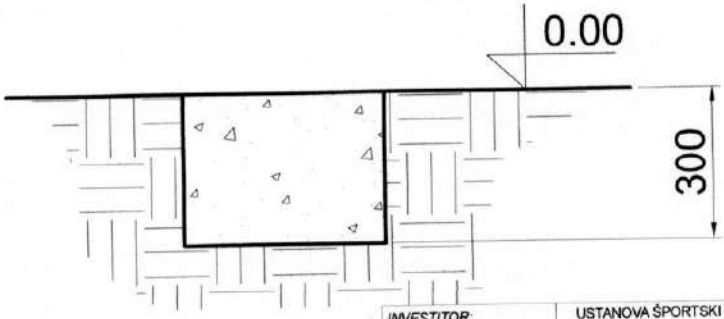

MARKO NOBILO
mag.ing.arch.
OVLAŠTENI ARHITEKT
A 4075

INVESTITOR:	USTANOVA ŠPORTSKI OBJEKTI KORČULA Trg Antuna i Stjepana Radića 1, 20260 Korčula		
GRAĐEVINA:	DJEČJE IGRALIŠTE ŽRNOVSKA BANJA K.Č.ZEM. 8972/7 i 8972/12 K. O. KORČULA		
SADRŽAJ:	DETALJ TEMELJA_URB. OPR.br.1_KLUPA SA NASLONJAČEM tip 3321		
T.D.:	TD 04/16	DATUM:	prosinac, 2016
FAZA:	GLAVNI PROJEKT	MJERILO:	
PROJEKTANT:	MARKO NOBILO mag.ing.arch.		G.4
GLAVNI PROJEKTANT:	MARKO NOBILO mag.ing.arch.		

Temelji za:

URB. OPR.br.2_STOL tip 3326

Beton C 20/25
Nakon ulijevanja treba
proći 72 sata prije
montiranja opreme.

0,17 m3

410 kg

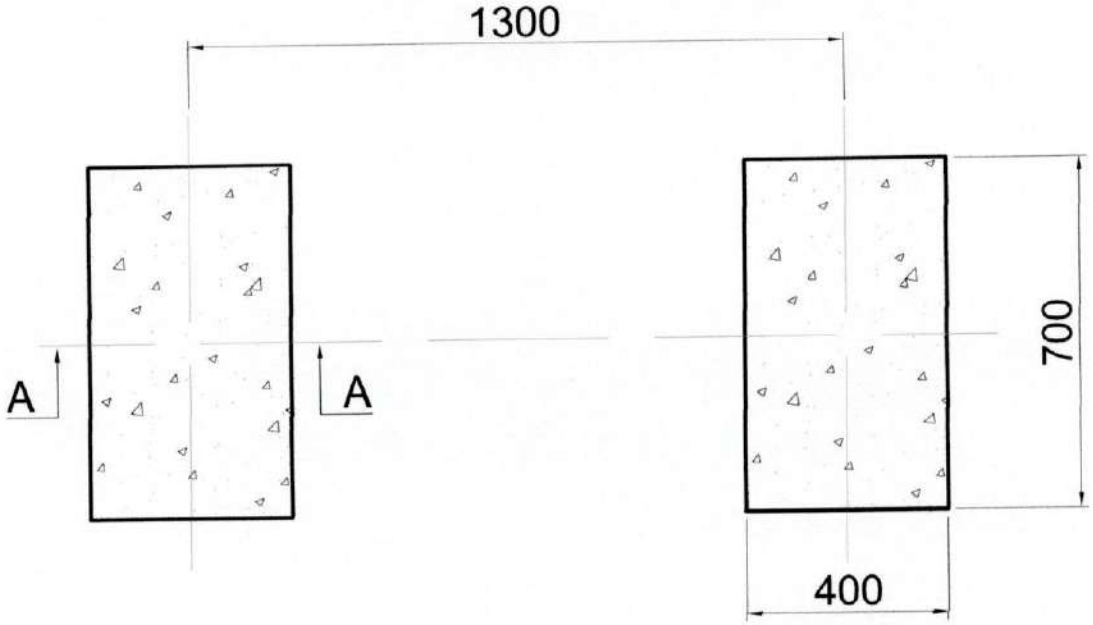

"A-A"

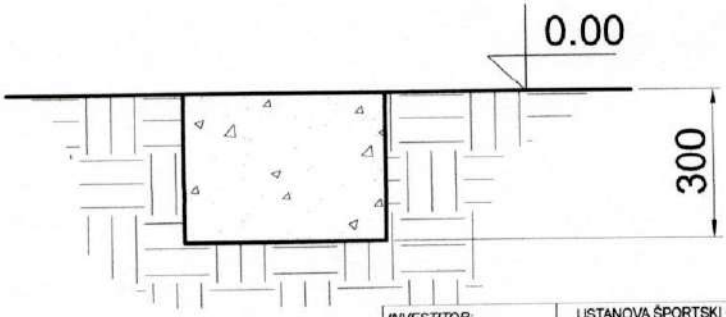

MARKO NOBILO
mag. ing. arch.
OVLAŠTENI ARHITEKT
A 4075

INVESTITOR:	USTANOVA ŠPORTSKI OBJEKTI KORČULA Trg Antuna i Stjepana Radića 1, 20260 Korčula		
GRAĐEVINA:	DJEČJE IGRALIŠTE ŽRNOVSKA BANJA K.Č.ZEM. 8972/7 i 8972/12 K. O. KORČULA		
SADRŽAJ:	DETALJ TEMELJA_URB. OPR.br.2_STOL tip 3326		
T.D.:	TD 04/16	DATUM:	prosinac, 2016
FAZA:	GLAVNI PROJEKT	MJERILO:	
PROJEKTANT:	MARKO NOBILO mag.ing.arch.		G.5
GLAVNI PROJEKTANT:	MARKO NOBILO mag.ing.arch.		

Temelji za:

URB. OPR.br.3_KOŠ ZA OTPATKE 35L tip 2001

Beton C 20/25
Nakon ulijevanja treba
proći 72 sata prije
montiranja opreme.

0,09 m3

216 kg

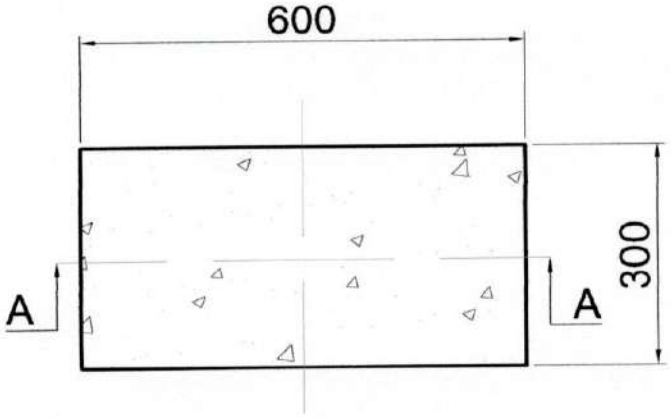

"A-A"

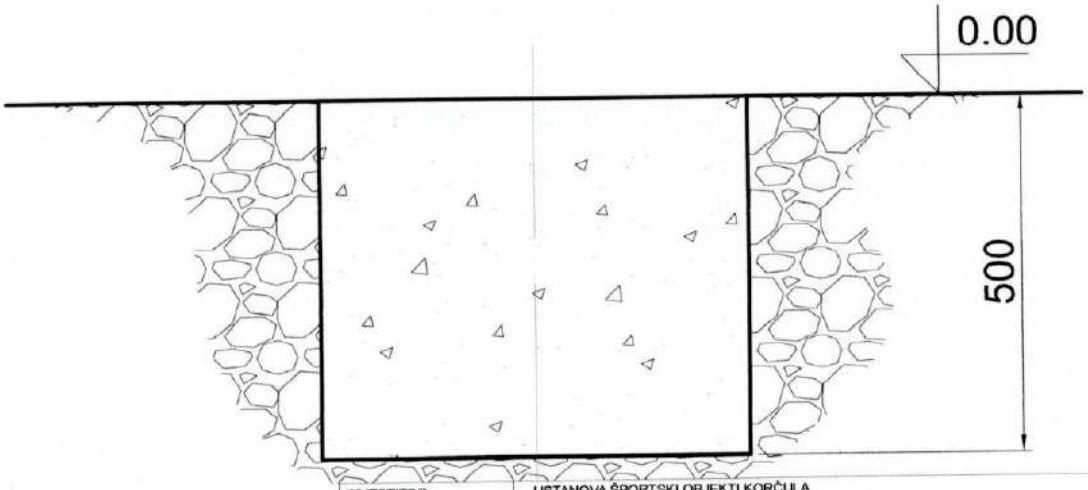

INVESTITOR:	USTANOVA ŠPORTSKI OBJEKTI KORČULA Trg Antuna i Stjepana Radića 1, 20260 Korčula		
GRAĐEVINA:	DJEČJE IGRALIŠTE ŽRNOVSKA BANJA K.Č. ZEM. 8972/7 i 8972/12 K. O. KORČULA		
SADRŽAJ:	DETALJ TEMELJA_URB. OPR.br.3_KOŠ ZA OTPATKE 35L tip 2001		
T.D.:	TD 04/16	DATUM:	prosinac, 2016
FAZA:	GLAVNI PROJEKT	MJERILO:	
PROJEKTANT:	MARKO NOBILO mag.ing.arch.		G.6
GLAVNI PROJEKTANT:	MARKO NOBILO mag.ing.arch.		

MARKO NOBILO
mag.ing.arch.
OVLAŠTENI ARHITEKT
A 4075

Temelji za:

URB. OPR.br.4_KOŠ ZA OTPATKE 25L tip 2008

Beton C 20/25
Nakon ulijevanja treba
proći 72 sata prije
montiranja opreme.

0,06 m3

154 kg

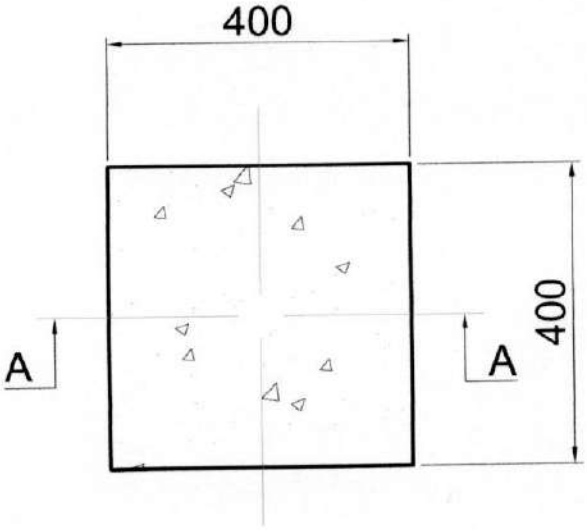

"A-A"

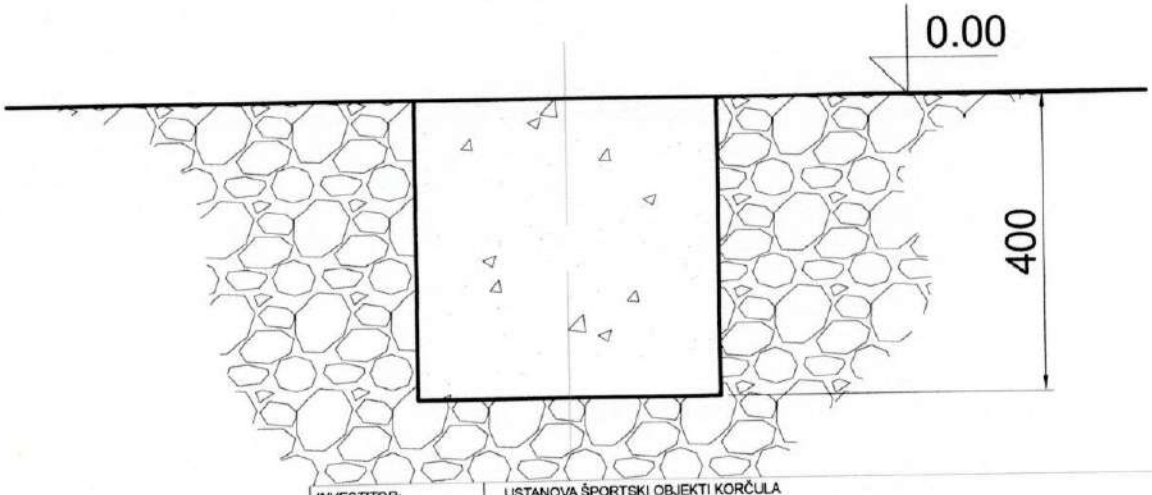

MARKO NOBILO
mag.ing.arch.
OVLAŠTENI ARHITEKT
A 4076

INVESTITOR:	USTANOVA ŠPORTSKI OBJEKTI KORČULA Trg Antuna i Stjepana Radića 1, 20260 Korčula		
GRAĐEVINA:	DJEČJE IGRALIŠTE ŽRNOVSKA BANJA K.Č.ZEM. 8972/7 i 8972/12 K. O. KORČULA		
SADRŽAJ:	DETALJ TEMELJA_URB. OPR.br.4_KOŠ ZA OTPATKE 25L tip 2008		
T.D.:	TD 04/16	DATUM:	prosinac, 2016
FAZA:	GLAVNI PROJEKT	MJERILO:	
PROJEKTANT:	MARKO NOBILO mag.ing.arch.		G.7
GLAVNI PROJEKTANT:	MARKO NOBILO mag.ing.arch.		

Temelji za:

SPORT. OPR.br.1_KOŠ ZA KOŠARKU

Beton C 20/25
Nakon ulijevanja treba
proći 72 sata prije
montiranja opreme.

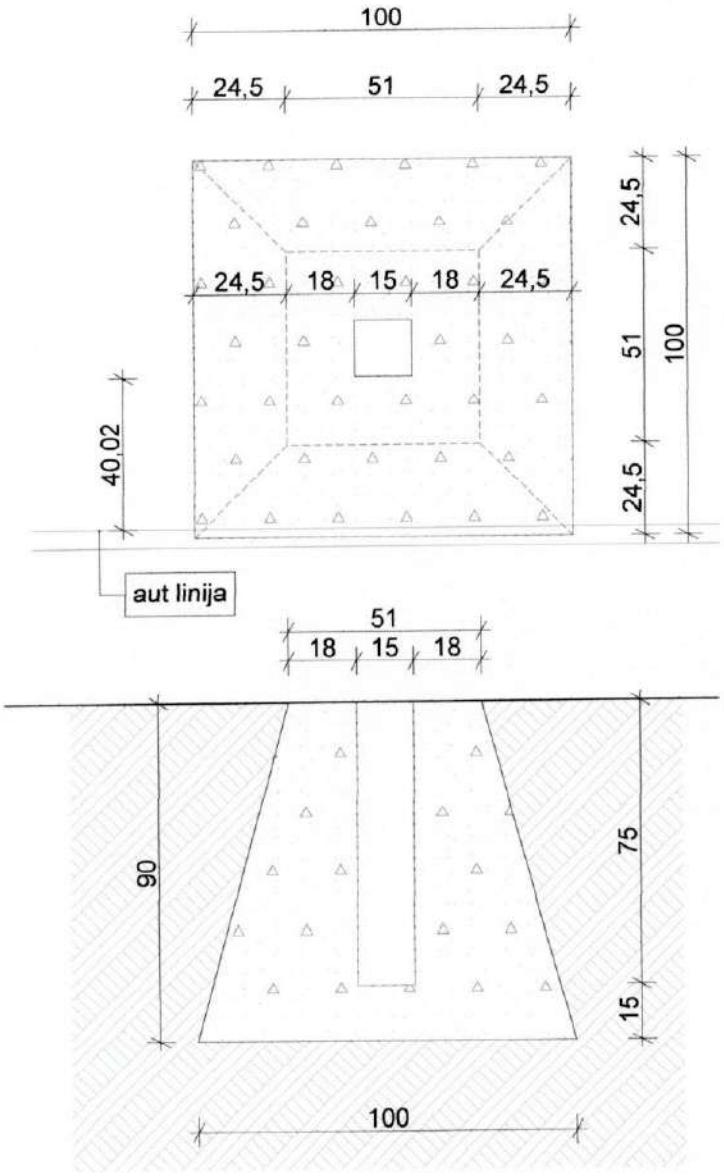

INVESTITOR:	USTANOVA ŠPORTSKI OBJEKTI KORČULA Trg Antuna i Stjepana Radića 1, 20260 Korčula		
GRAĐEVINA:	DJEČJE IGRALIŠTE ŽRNOVSKA BANJA K.Č.ZEM. 8972/7 i 8972/12 K. O. KORČULA		
SADRŽAJ:	DETALJ TEMELJA_SPORT. OPR.br.1_KOŠ ZA KOŠARKU		
T.D.:	TD 04/16	DATUM:	prosinac, 2016
FAZA:	GLAVNI PROJEKT	MJERILO:	1:20
PROJEKTANT:	MARKO NOBILO mag.ing.arch.		G.8
GLAVNI PROJEKTANT:	MARKO NOBILO mag.ing.arch.		

MARKO NOBILO
mag.ing.arch.
OVLAŠTENI ARHITEKT
A 4075

POGLED

PRESJEK

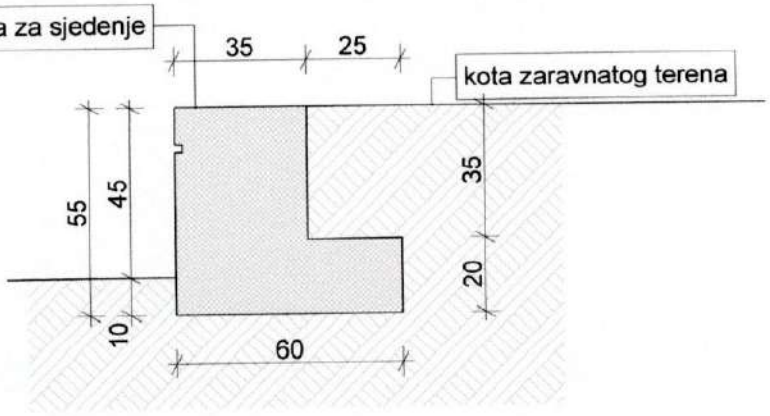

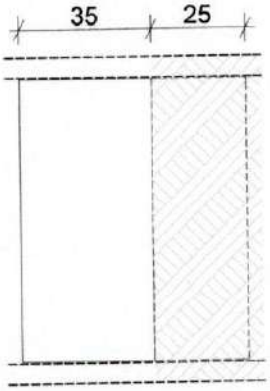

TLOCRT

MARKO NOBILO
mag.ing.arch.
OVLAŠTENI ARHITEKT
A 4075

INVESTITOR:	USTANOVA ŠPORTSKI OBJEKTI KORČULA Trg Antuna i Stjepana Radića 1, 20260 Korčula		
GRAĐEVINA:	DJEČJE IGRALIŠTE ŽRNOVSKA BANJA K.Č.ZEM. 8972/7 i 8972/12 K. O. KORČULA		
SADRŽAJ:	DETALJ TRIBINA		
T.D.:	TD 04/16	DATUM:	prosinac, 2016
FAZA:	GLAVNI PROJEKT	MJERILO:	1:20
PROJEKTANT:	MARKO NOBILO mag.ing.arch.		G.9
GLAVNI PROJEKTANT:	MARKO NOBILO mag.ing.arch.		

INVESTITOR:
Ustanova športski objekti Korčula
Trg Antuna i Stjepana Radića 1
20260 Korčula

Oib: 82859924747

GRAĐEVINA:
Dječje igralište Žrnovska
Banja

LOKACIJA:
k.č.zem. 8972/7 i 8972/12,
K.O. Korčula

OZNAKA PROJEKTA:
TD 04/16

TROŠKOVNIK